Profili Serie "K" Dissipatori a Pettine

Gli estrusi della serie K comprendono i profili a pettine, che sono i più diffusi nelle applicazioni elettroniche.
La vasta gamma in continuo aggiornamento di questa serie consente di soddisfare quasi tutte le esigenze dimensionali del progettista. Si possono altresì ottenere profili con dimensioni diverse, ricavandoli da quelli attuali: rifilandoli o saldandoli insieme.
Si possono anche creare dei profili rispondenti a specifiche esigenze del cliente, qualora i quantitativi lo consentano. Recentemente Tecnoal avvalendosi dei progressi tecnologici nel settore dell' estrusione, sta introducendo nuovi profili integrali aventi un rapporto alettale estremamente spinto. Tutti i profili della serie K sono gestiti a magazzino in barre di lunghezza compresa tra i 3 e i 5m a seconda dei modelli e del relativo peso al metro lineare.
Tecnoal è in grado di fornire il particolare comprensivo di tutte le lavorazioni e di eventuali trattamenti superficiali.

Qualora voleste richiederci una qualsiasi quotazione vi preghiamo di fornirci le seguenti informazioni:

1- Profilo e relativa lunghezza di taglio
Esempio K200/350. Viene così indicato il profilo K200 tagliato a 350mm.

2- Quantitativo del lotto di produzione.

3- Eventuali lavorazioni meccaniche da eseguire, meglio se corredate da un file contenente un disegno tecnico nei formati pdf, dwg, dxf. Questi ultimi due possono essere importati direttamente nel nostro sistema CAD-CAM consentendo una tempistica più breve. Vi invitiamo a fornire sempre disegni dove le quote non siano state forzate.

4- Specificare eventuali trattamenti superficiali, quali anodizzazione (indicare il colore), SURTEC 650, ecc...

Il nostro ufficio commerciale e tecnico è a Vostra completa disposizione per qualsiasi chiarimento.

"Comb" Profiles Series "K"

The extruded series "K" include comb profiles which are the most used in electronic equipment applications.
The wide range continuously updated of this series can meet almost all the dimensional requirements of the designer.
It is possible to obtain profiles with different sizes, by trimming or welding together. New profiles can be designed on request depending on quantities required. Recently Tecnoal taking advantage of technological advances in the extrusion area, is introducing new profiles very interesting characteristics. All profiles series "K" are stored in bars 3 to 5 metres long depending on the model and rel "K" series including all machining and any surface treatments.

For quotations please provide the following informations:

1- *Profile and relevant lenght.*
Example K200/350 specifies the profilile K200 cut to 350mm

2- *Quantity of batch production.*

3- *Any machining, preferably accompanied by a file containing a technical drawing in pdf, dwg, dxf format. Dwg and dxf formats can be imported directly into our system CAD-CAM allowing a shorter time. Please provide drawing always where dimensions have not been forced.*

4- *Specify any surface treatments such anodization including colour, SURTEC 650, etc...*

Our commercial and technical office is at your disposal for any clarification.

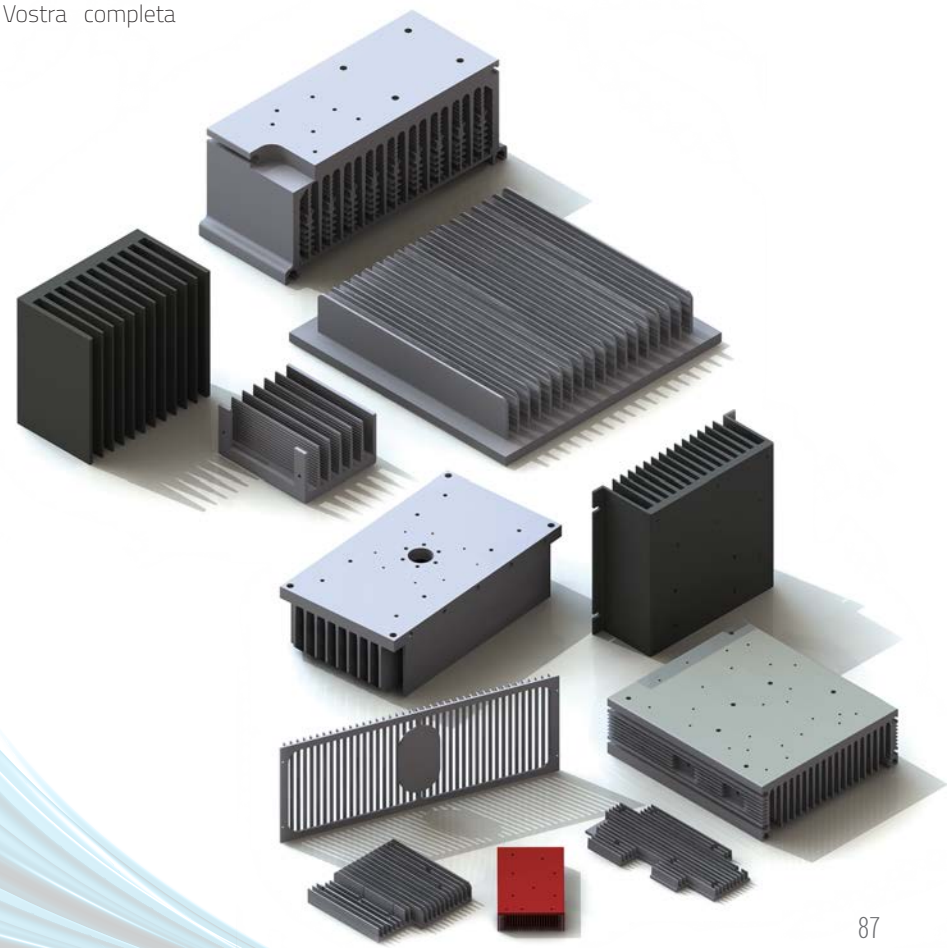

A

K19

Peso Kg/m Weight Kg/m	0.15	Rt °C/W	9	Lung. campione mm Sample length mm	50

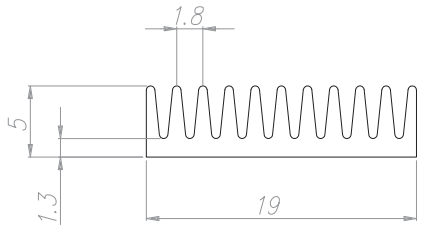

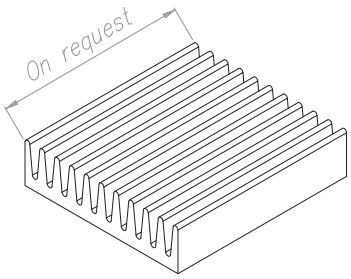

TECNOAL www.tecnoal.it

B

K30

Peso Kg/m Weight Kg/m	1.04	Rt °C/W	4.8	Lung. campione mm Sample length mm	100

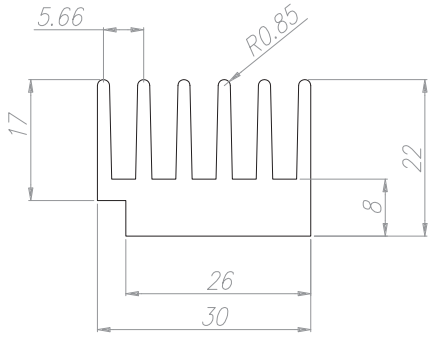

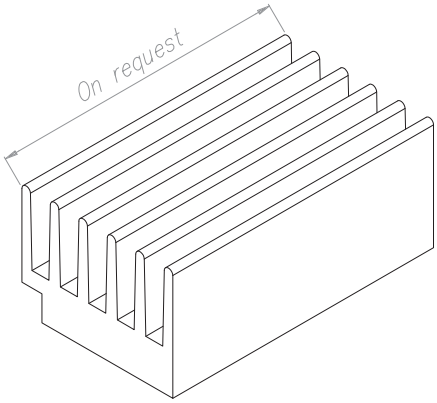

TECNOAL www.tecnoal.it

C

KE30

Peso Kg/m Weight Kg/m	0.36	Rt °C/W	6.3	Lung. campione mm Sample length mm	100

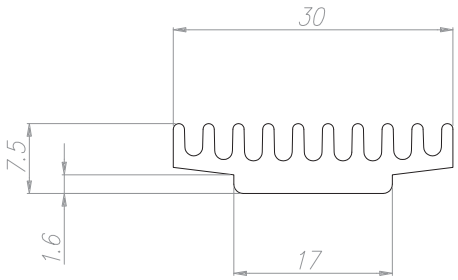

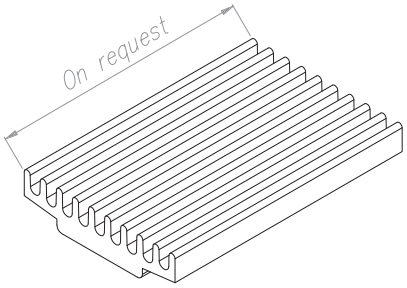

TECNOAL www.tecnoal.it

D

K34

Peso Kg/m Weight Kg/m	2.85
Rt °C/W	1.65
Lung. campione mm Sample length mm	100

ONLY ON REQUEST

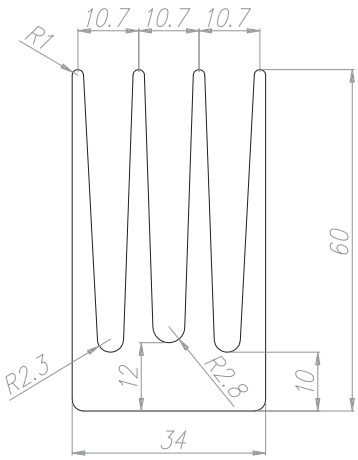

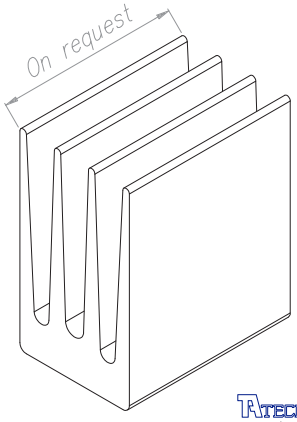

TECNOAL www.tecnoal.it

K40

A

Peso Kg/m Weight Kg/m	1.53
Rt °C/W	3.9
Lung. campione mm Sample length mm	100

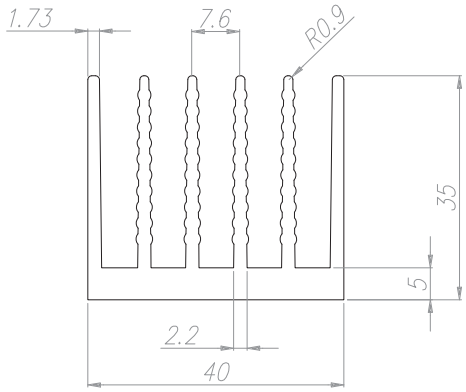

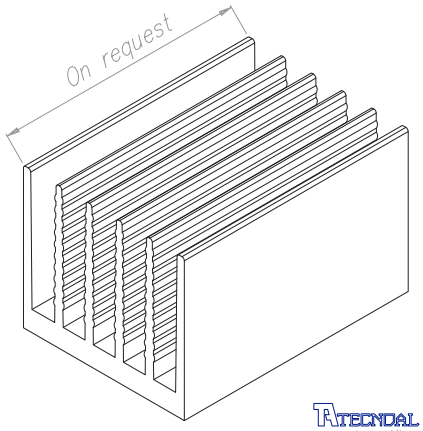

TECNOAL www.tecnoal.it

K42

B

Peso Kg/m Weight Kg/m	0.95	Rt °C/W	4.2	Lung. campione mm Sample length mm	100

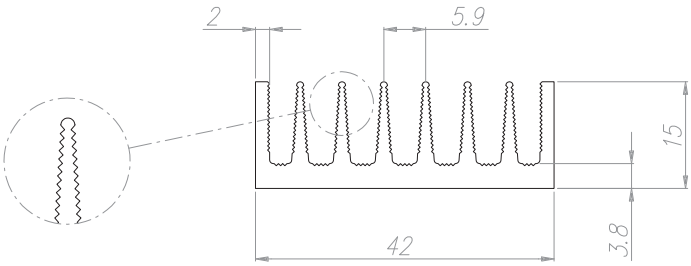

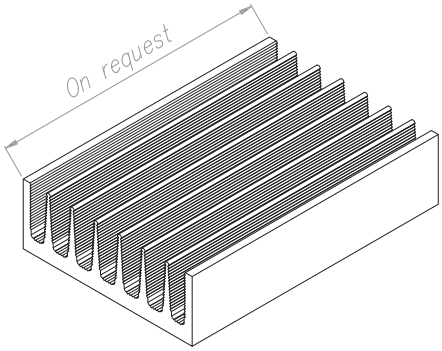

TECNOAL www.tecnoal.it

KF46

C

Peso Kg/m Weight Kg/m	2.50
Rt °C/W	2.15
Lung. campione mm Sample length mm	100

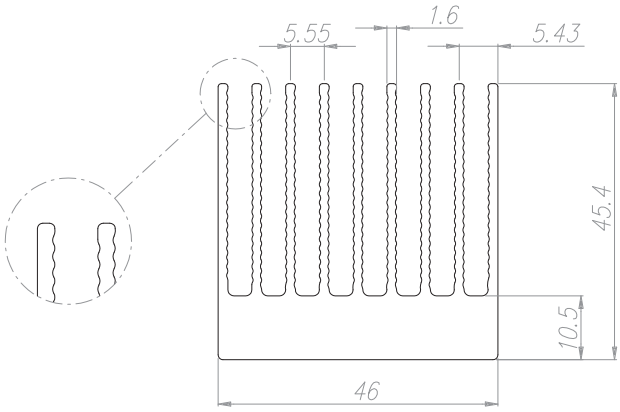

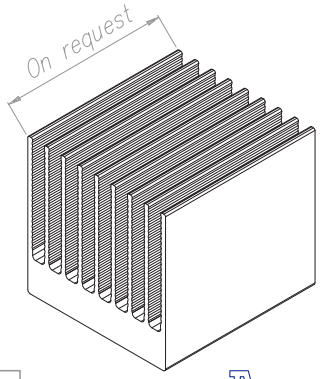

Ventilazione forzata Forced ventilation	Rt °C/W	0.30	Velocità dell'aria in uscita (m/sec) Outgoing air speed (m/sec)	5.0	Lung. campione mm Sample length mm	100

TECNOAL www.tecnoal.it

K48

D

Peso Kg/m Weight Kg/m	2.00
Rt °C/W	2.1
Lung. campione mm Sample length mm	100

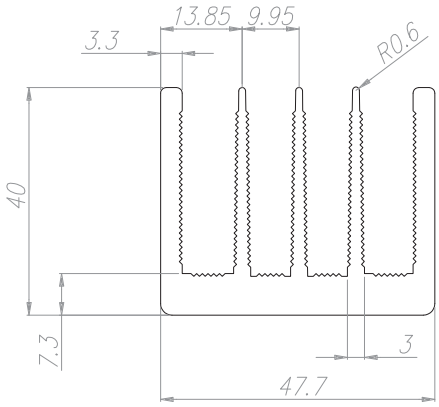

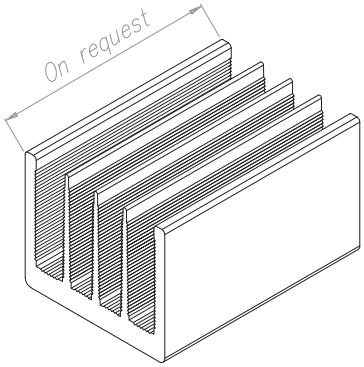

TECNOAL www.tecnoal.it

A

K52

Peso Kg/m Weight Kg/m	2.50
Rt °C/W	2.0
Lung. campione mm Sample length mm	100

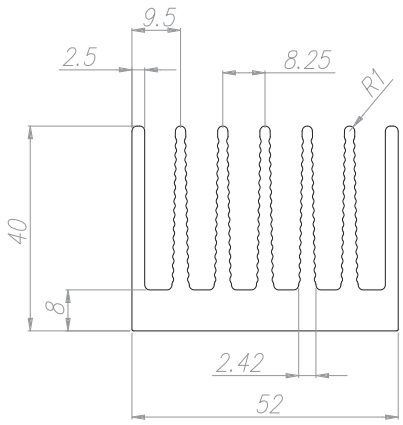

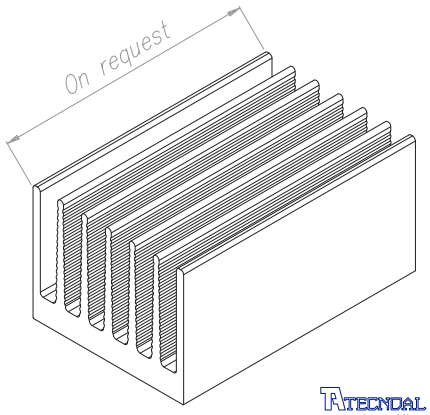

TECNOAL www.tecnoal.it

B

KE53

Peso Kg/m Weight Kg/m	0.65	Rt °C/W	4.0	Lung. campione mm Sample length mm	100

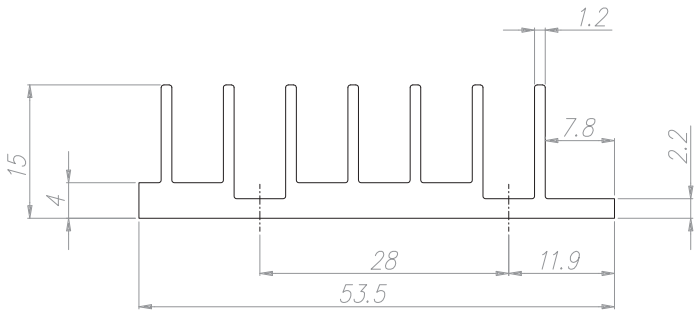

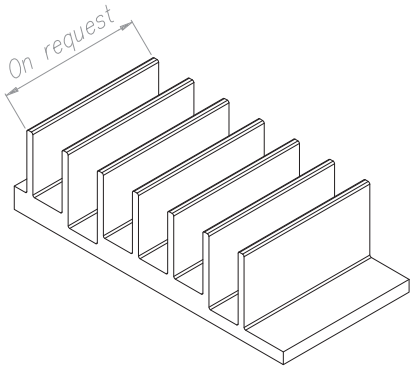

TECNOAL www.tecnoal.it

C

K56

Peso Kg/m Weight Kg/m	3.90
Rt °C/W	1.6
Lung. campione mm Sample length mm	100

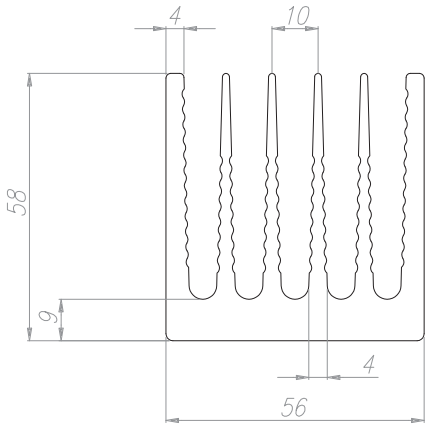

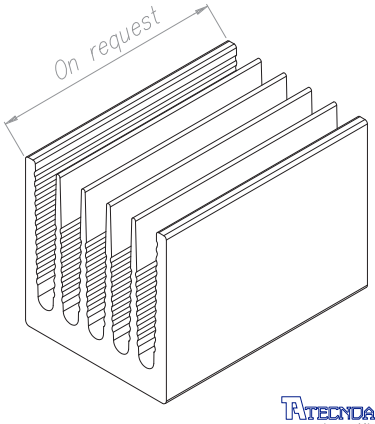

TECNOAL www.tecnoal.it

D

K65

Peso Kg/m Weight Kg/m	1.70
Rt °C/W	2.7
Lung. campione mm Sample length mm	100

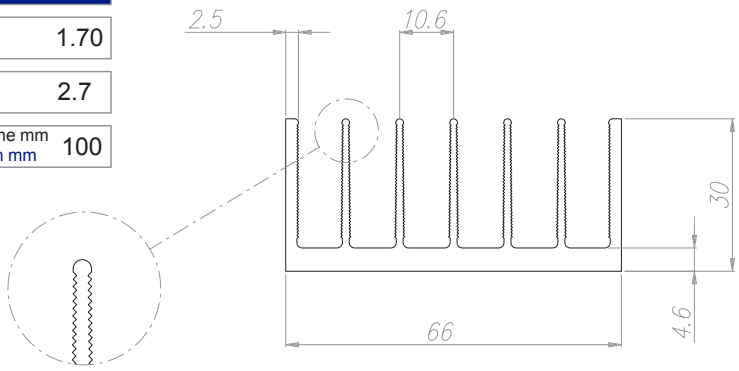

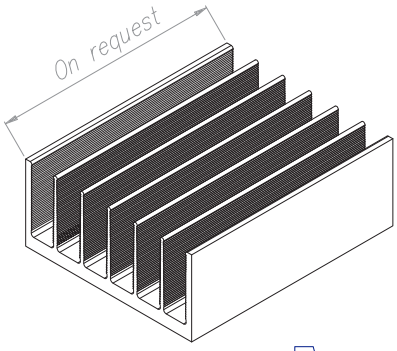

TECNOAL www.tecnoal.it

K66B

A

Peso Kg/m Weight Kg/m	3.30
Rt °C/W	1.65
Lung. campione mm Sample length mm	100

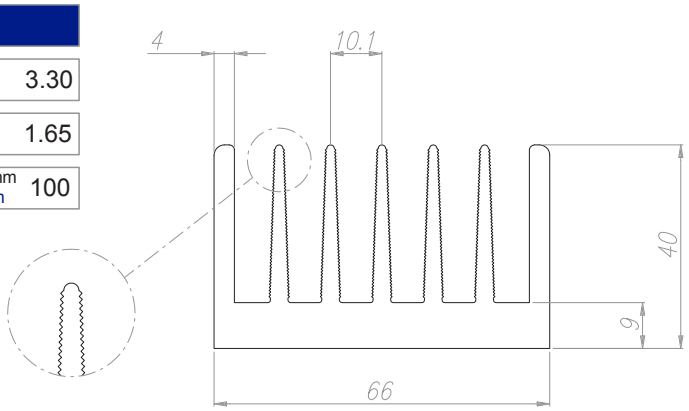

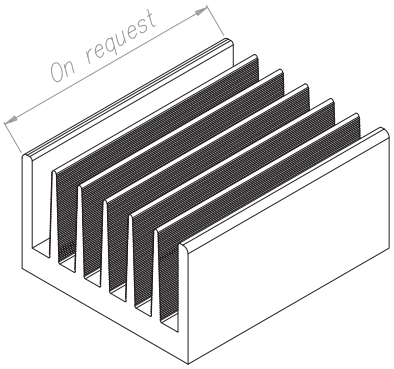

TECNOAL www.tecnoal.it

KA66

B

Peso Kg/m Weight Kg/m	5.10
Rt °C/W	1.59
Lung. campione mm Sample length mm	100

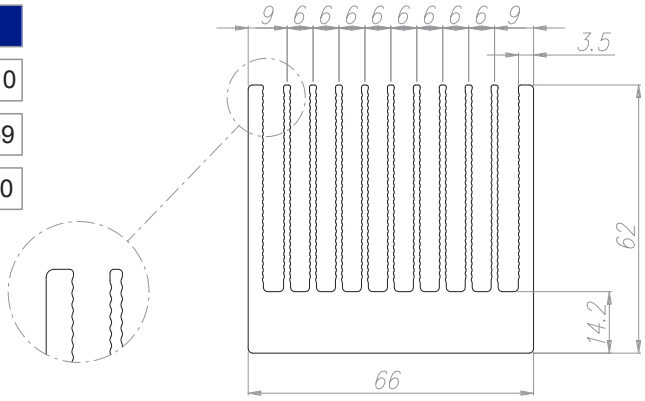

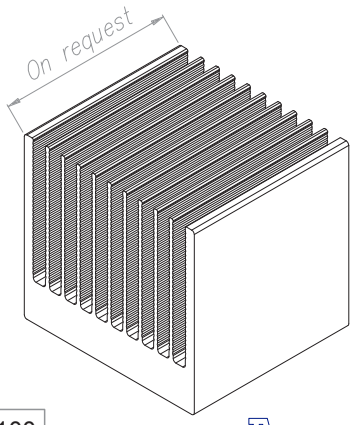

Ventilazione forzata Forced ventilation	Rt °C/W	0.22	Velocità dell'aria in uscita (m/sec) Outgoing air speed (m/sec)	3.0	Lung. campione mm Sample length mm	100

TECNOAL www.tecnoal.it

K72

C

Peso Kg/m Weight Kg/m	3.10
Rt °C/W	2.30
Lung. campione mm Sample length mm	100

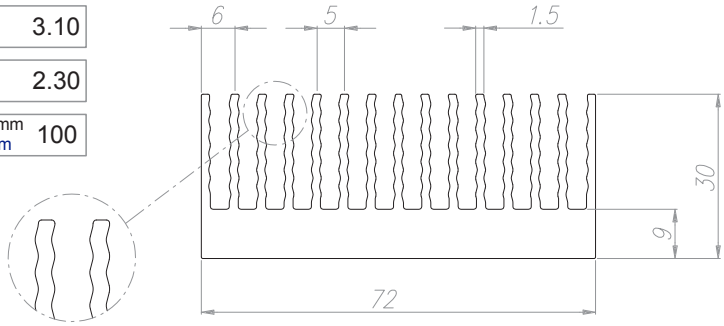

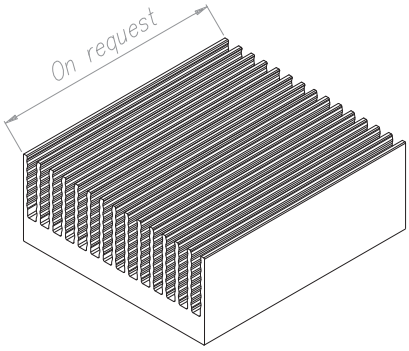

Ventilazione forzata Forced ventilation	Rt °C/W	0.32	Velocità dell'aria in uscita (m/sec) Outgoing air speed (m/sec)	3.0	Lung. campione mm Sample length mm	100

TECNOAL www.tecnoal.it

KM74

D

Peso Kg/m Weight Kg/m	6.07
Rt °C/W	1.35
Lung. campione mm Sample length mm	100

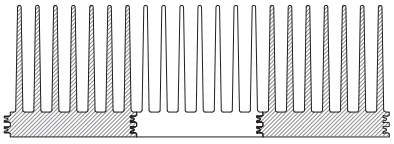

Accoppia con se stesso

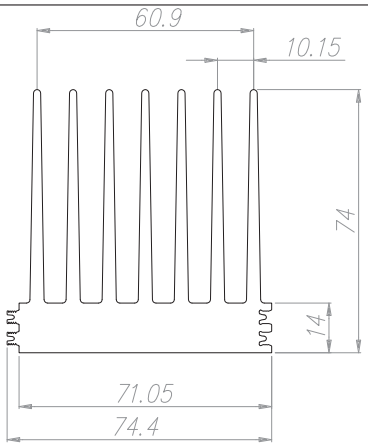

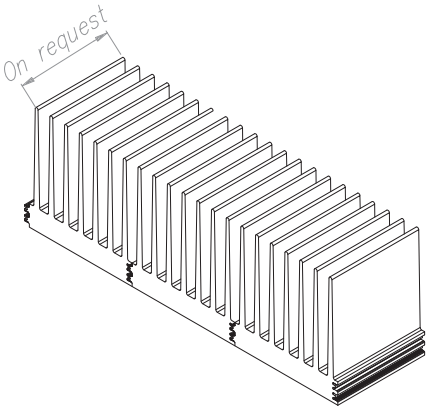

TECNOAL www.tecnoal.it

A

K76

Peso Kg/m Weight Kg/m	2.30
Rt °C/W	1.75
Lung. campione mm Sample length mm	150

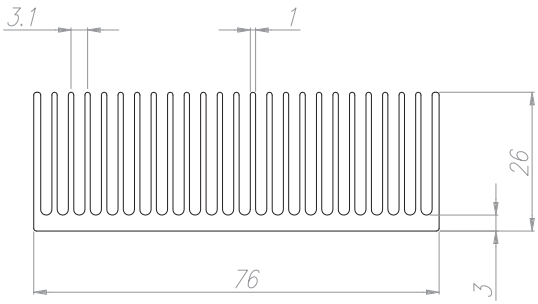

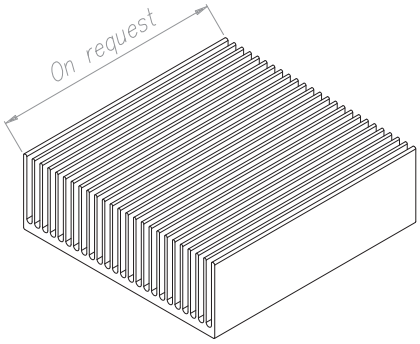

Ventilazione forzata Forced ventilation	Rt °C/W	0.21	Velocità dell'aria in uscita (m/sec) Outgoing air speed (m/sec)	3.0	Lung. campione mm Sample length mm	150

TECNOAL www.tecnoal.it

B

KE82

Peso Kg/m Weight Kg/m	2.74
Rt °C/W	1.60
Lung. campione mm Sample length mm	100

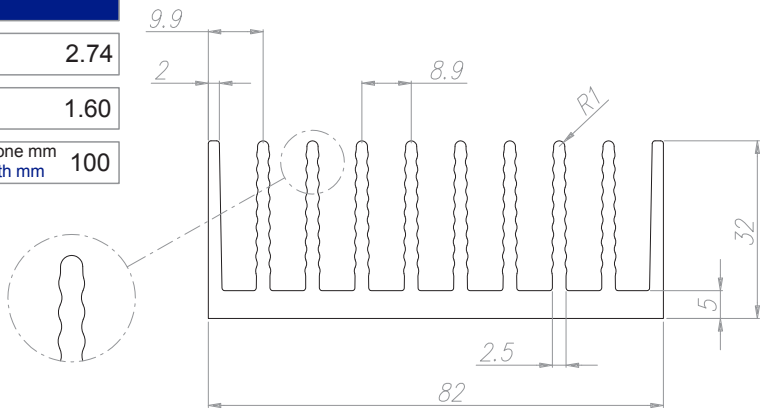

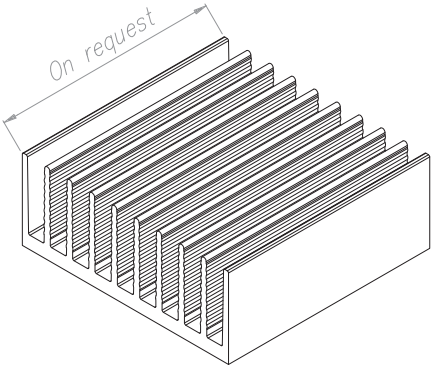

TECNOAL www.tecnoal.it

C

KEA82

Peso Kg/m Weight Kg/m	5.00
Rt °C/W	1.10
Lung. campione mm Sample length mm	100

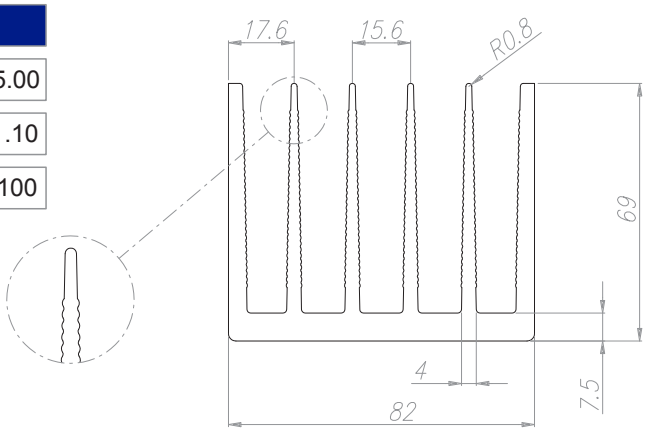

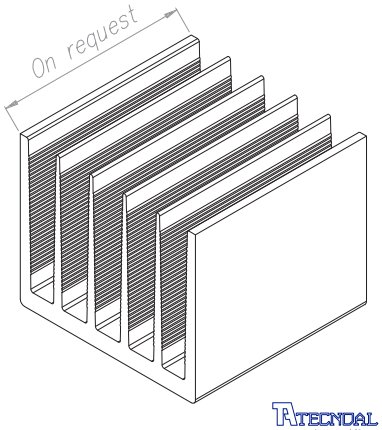

TECNOAL www.tecnoal.it

D

K84

Peso Kg/m Weight Kg/m	4.43	Rt °C/W	1.80	Lung. campione mm Sample length mm	100

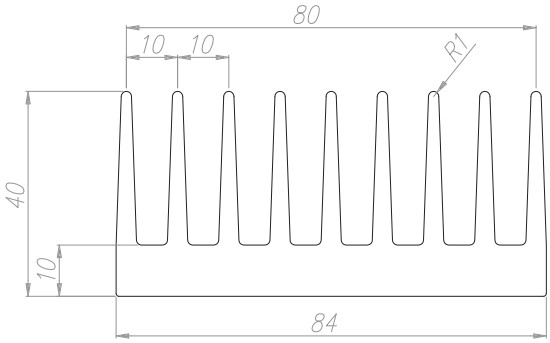

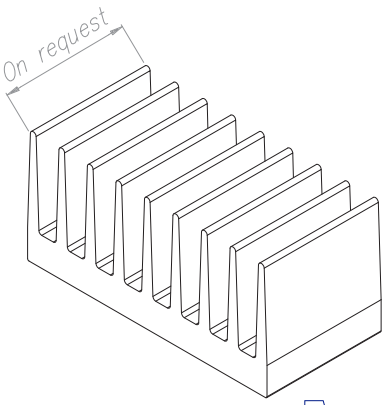

TECNOAL www.tecnoal.it

KF86

A

Peso Kg/m Weight Kg/m	4.60
Rt °C/W	1.20
Lung. campione mm Sample length mm	100

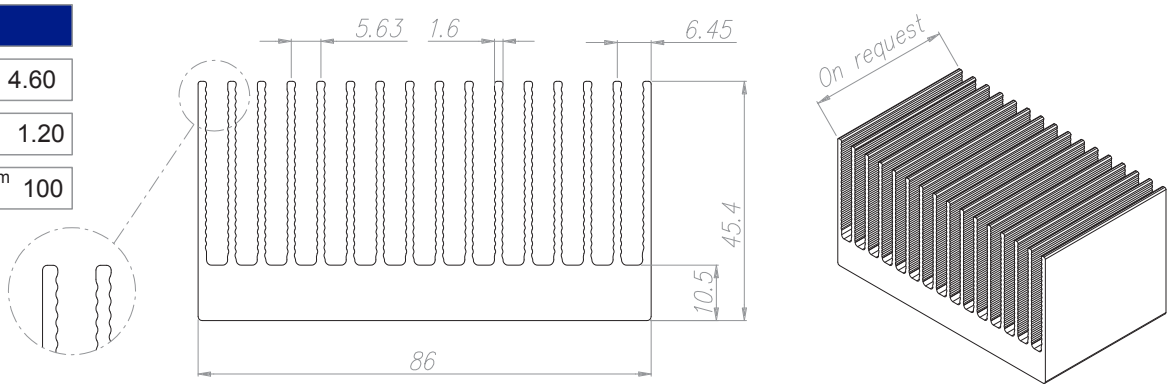

Ventilazione forzata Forced ventilation	Rt °C/W	0.17	Velocità dell'aria in uscita (m/sec) Outgoing air speed (m/sec)	5.0	Lung. campione mm Sample length mm	100	

TECNOAL www.tecnoal.it

K91

B

Peso Kg/m Weight Kg/m	1.07	Rt °C/W	3.35	Lung. campione mm Sample length mm	100		

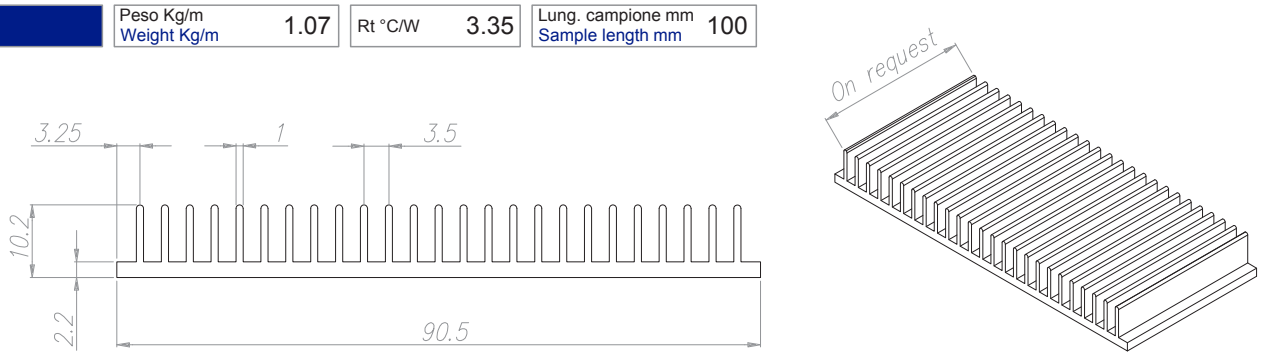

Ventilazione forzata Forced ventilation	Rt °C/W	0.325	Velocità dell'aria in uscita (m/sec) Outgoing air speed (m/sec)	3.0	Lung. campione mm Sample length mm	100	

TECNOAL www.tecnoal.it

K92

C

Peso Kg/m Weight Kg/m	5.58
Rt °C/W	1.16
Lung. campione mm Sample length mm	100

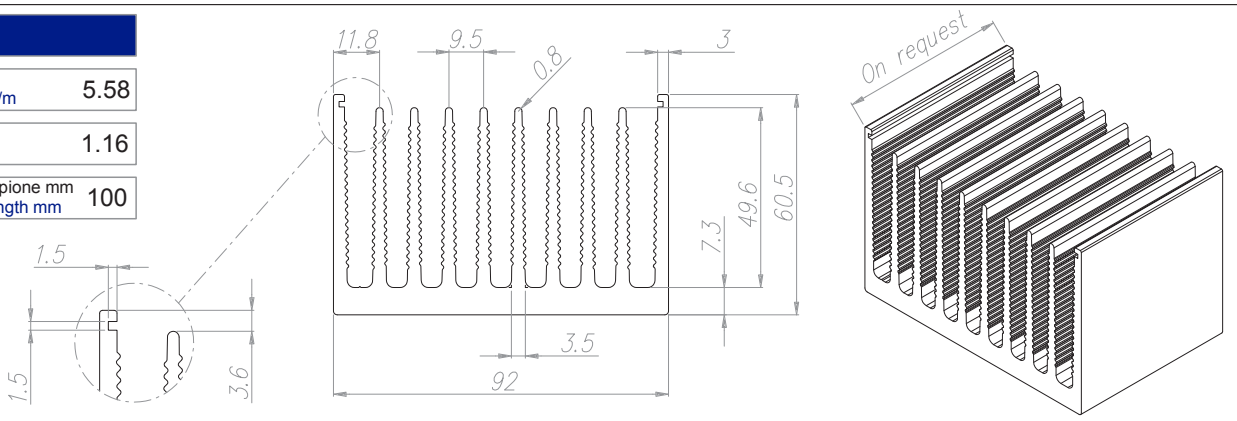

Ventilazione forzata Forced ventilation	Rt °C/W	0.160	Velocità dell'aria in uscita (m/sec) Outgoing air speed (m/sec)	5.0	Lung. campione mm Sample length mm	100	

TECNOAL www.tecnoal.it

KF95

D

Peso Kg/m Weight Kg/m	3.80	Rt °C/W	1.34	Lung. campione mm Sample length mm	100

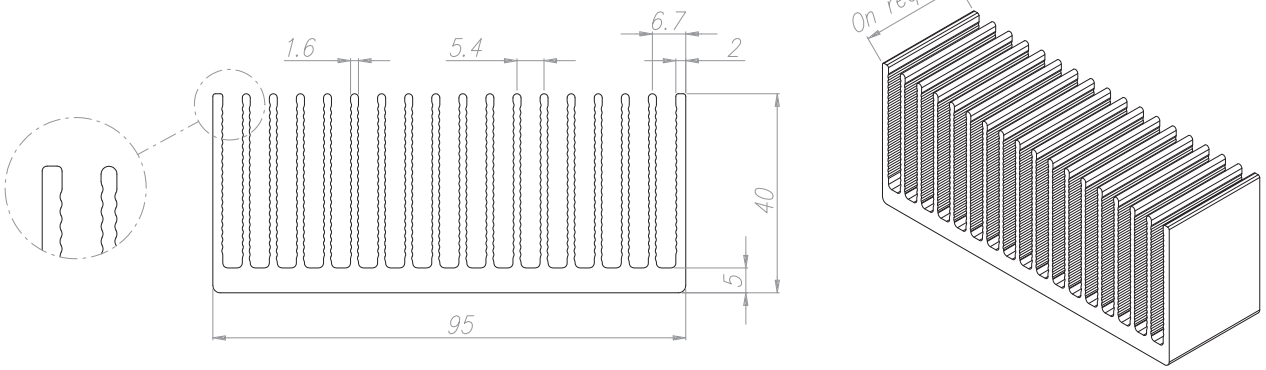

Ventilazione forzata Forced ventilation	Rt °C/W	0.13	Velocità dell'aria in uscita (m/sec) Outgoing air speed (m/sec)	5.0	Lung. campione mm Sample length mm	100	

TECNOAL www.tecnoal.it

A

K100

Peso Kg/m Weight Kg/m	4.70
Rt °C/W	1.10
Lung. campione mm Sample length mm	100

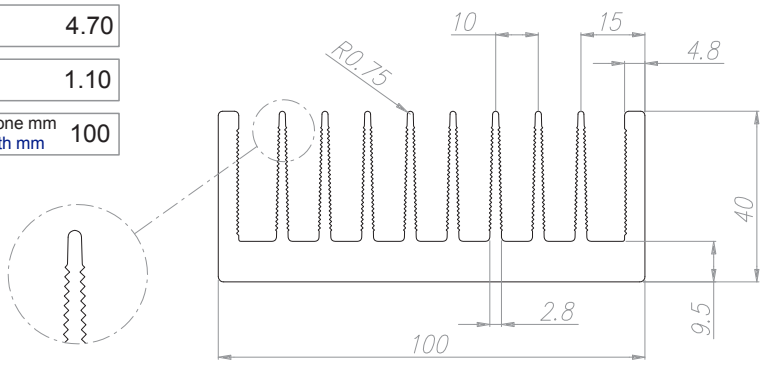

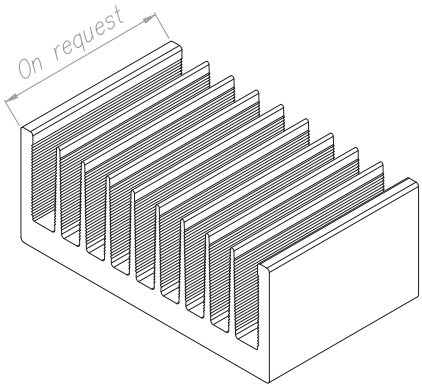

TECNOAL www.tecnoal.it

B

K100A

Peso Kg/m Weight Kg/m	4.20
Rt °C/W	1.15
Lung. campione mm Sample length mm	100

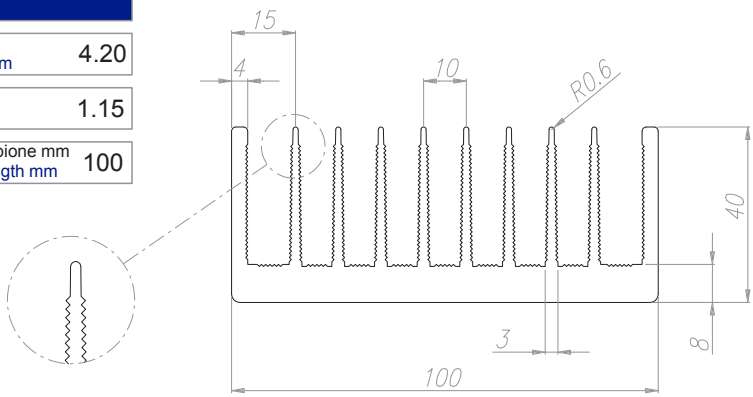

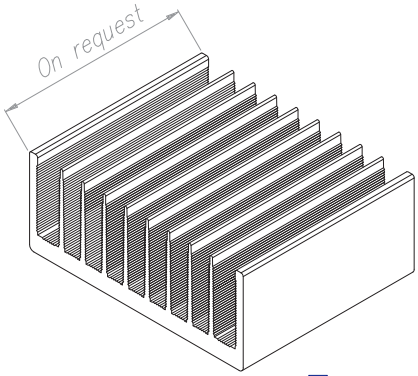

TECNOAL www.tecnoal.it

C

KE100

Peso Kg/m Weight Kg/m	2.15	Rt °C/W	3.0	Lung. campione mm Sample length mm	100

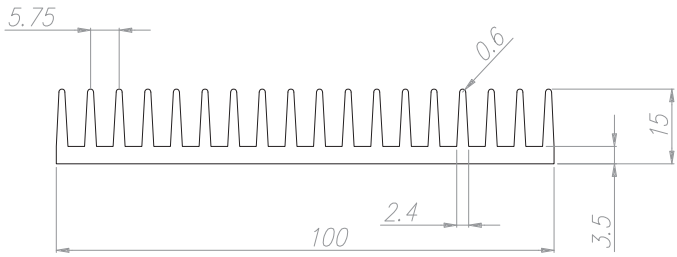

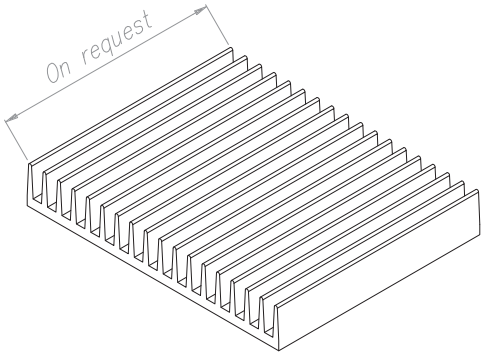

TECNOAL www.tecnoal.it

D

KEAH100

Peso Kg/m Weight Kg/m	2.70	Rt °C/W	1.90	Lung. campione mm Sample length mm	100

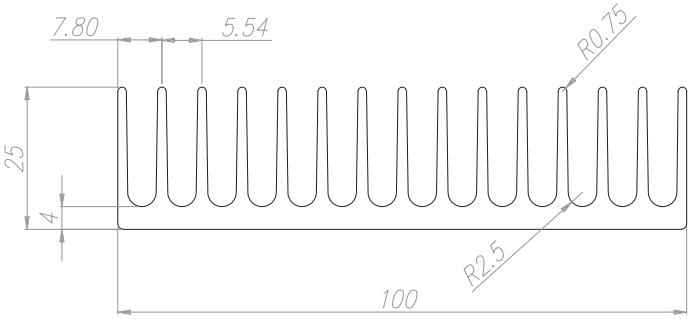

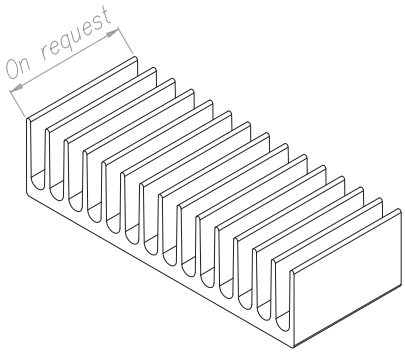

TECNOAL www.tecnoal.it

KM105

A

Peso Kg/m Weight Kg/m	5.30	Rt °C/W	1.67	Lung. campione mm Sample length mm	150

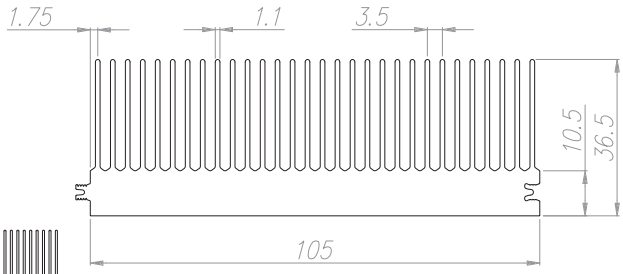

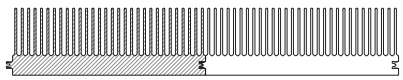

Accoppia con se stesso

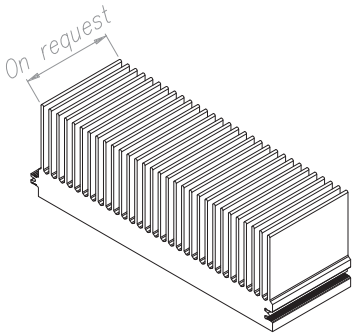

Ventilazione forzata Forced ventilation	Rt °C/W	0.09	Velocità dell'aria in uscita (m/sec) Outgoing air speed (m/sec)	5	Lung. campione mm Sample length mm	150

TECNOAL www.tecnoal.it

K112

B

Peso Kg/m	8.70
Rt °C/W	0.90
Lung. campione mm Sample length mm	100

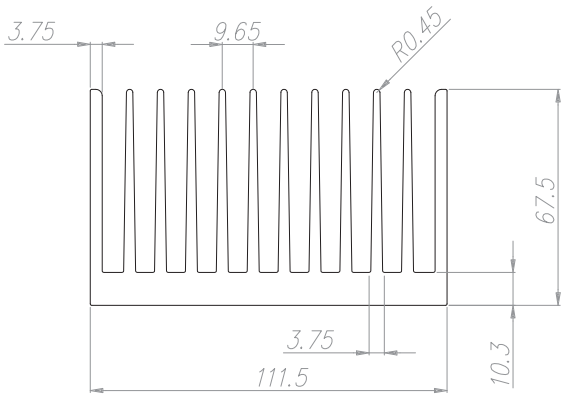

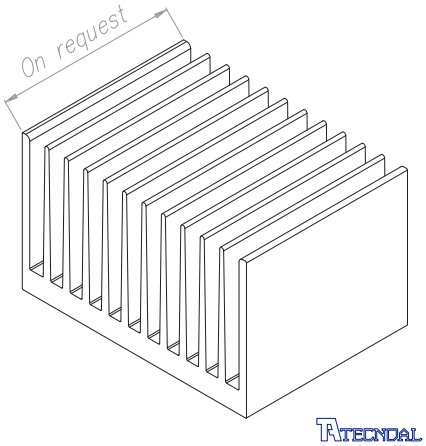

TECNOAL www.tecnoal.it

K113

C

Peso Kg/m Weight Kg/m	3.40	Rt °C/W	1.30	Lung. campione mm Sample length mm	100

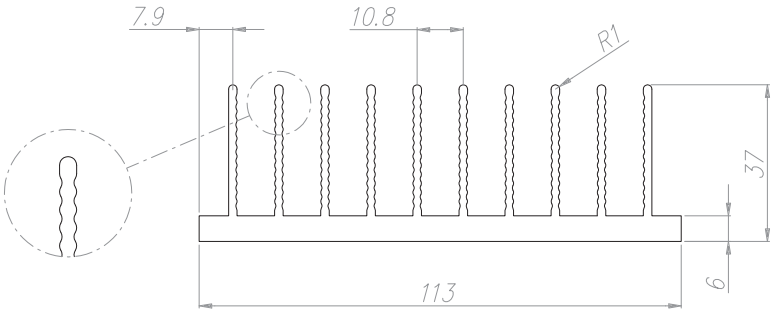

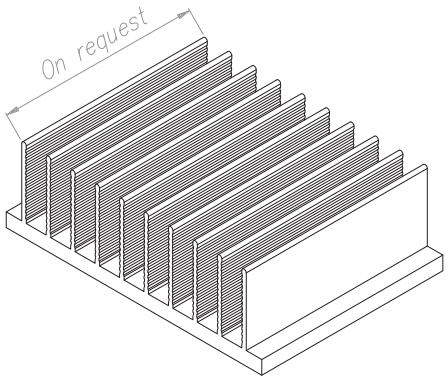

TECNOAL www.tecnoal.it

K120

D

Peso Kg/m Weight Kg/m	8.10
Rt °C/W	0.82
Lung. campione mm Sample length mm	100

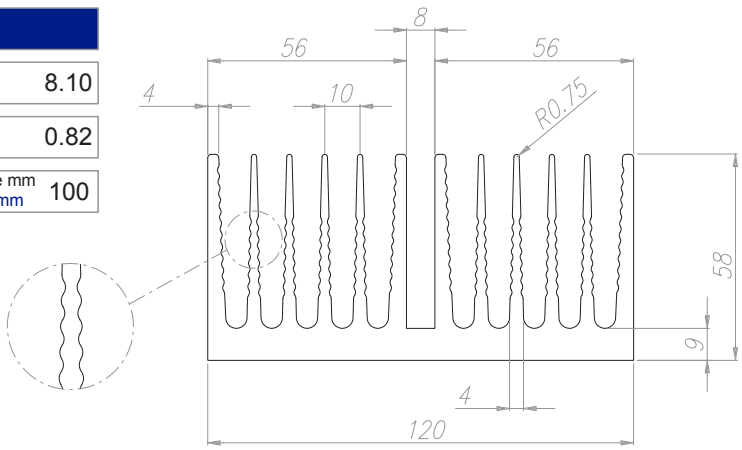

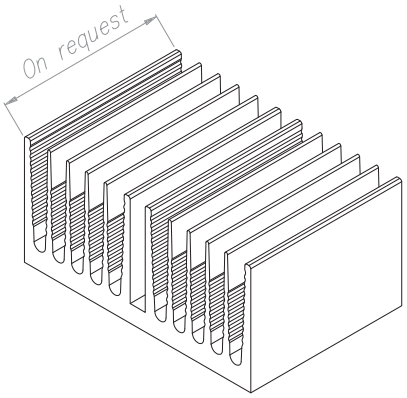

TECNOAL www.tecnoal.it

A

K120L

Peso Kg/m Weight Kg/m	8.50
Rt °C/W	0.90
Lung. campione mm Sample length mm	100

ONLY ON REQUEST

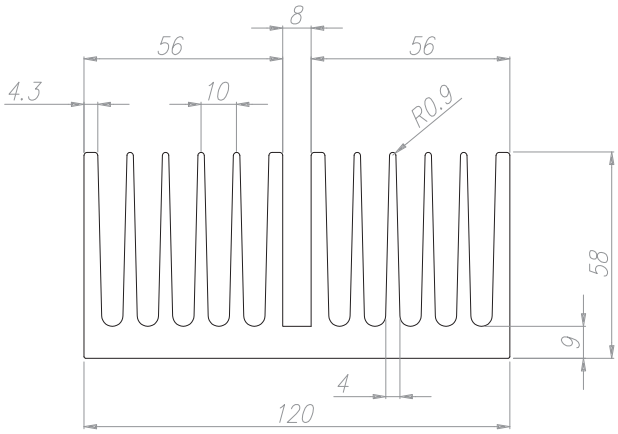

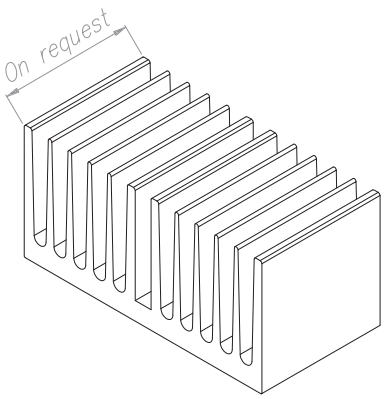

TECNOAL www.tecnoal.it

B

KA120

Peso Kg/m Weight Kg/m	6.00	Rt °C/W	0.88	Lung. campione mm Sample length mm	100

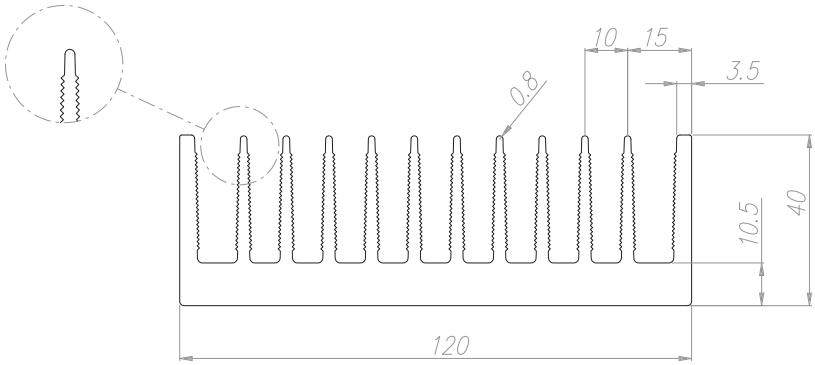

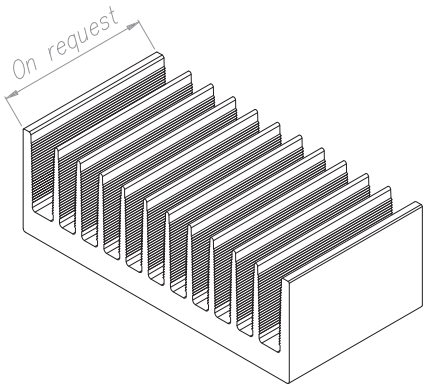

TECNOAL www.tecnoal.it

C

KEI120

Peso Kg/m Weight Kg/m	1.50	Rt °C/W	2.5	Lung. campione mm Sample length mm	100

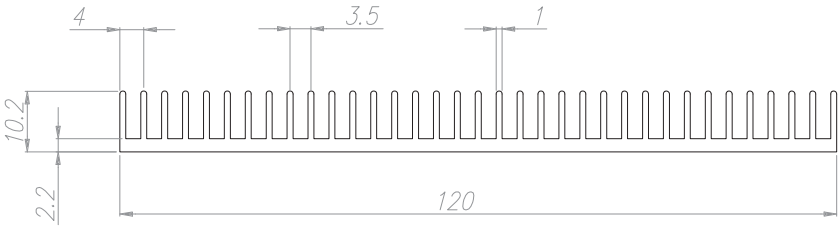

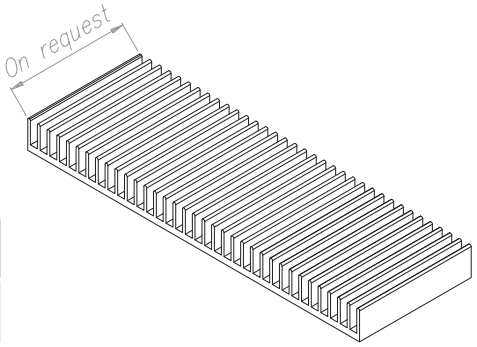

Ventilazione forzata Forced ventilation	Rt °C/W	0.240	Velocità dell'aria in uscita (m/sec) Outgoing air speed (m/sec)	3.0	Lung. campione mm Sample length mm	100

TECNOAL www.tecnoal.it

D

KF120

Peso Kg/m Weight Kg/m	9.00
Rt °C/W	0.55
Lung. campione mm Sample length mm	150

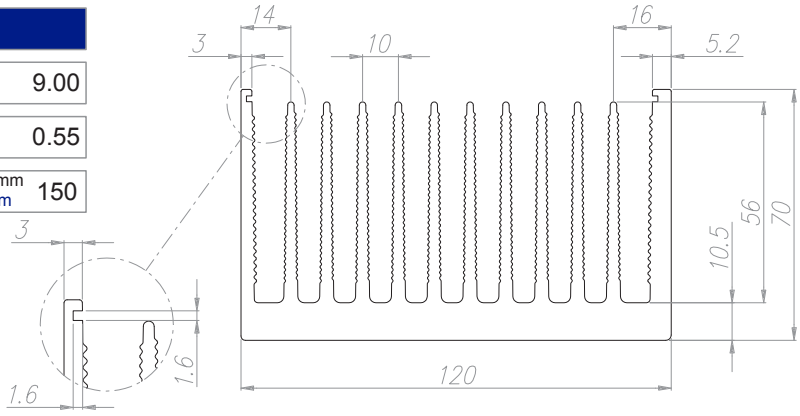

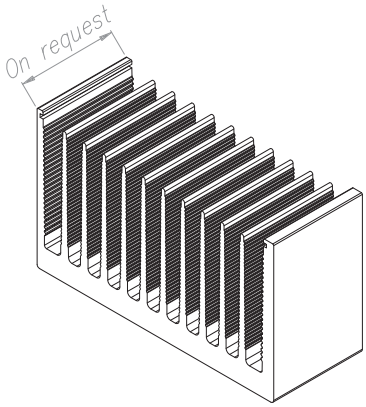

Ventilazione forzata Forced ventilation	Rt °C/W	0.15	Velocità dell'aria in uscita (m/sec) Outgoing air speed (m/sec)	5.0	Lung. campione mm Sample length mm	150

TECNOAL www.tecnoal.it

KX120

A

Peso Kg/m Weight Kg/m	7.30
Rt °C/W	0.78
Lung. campione mm Sample length mm	150

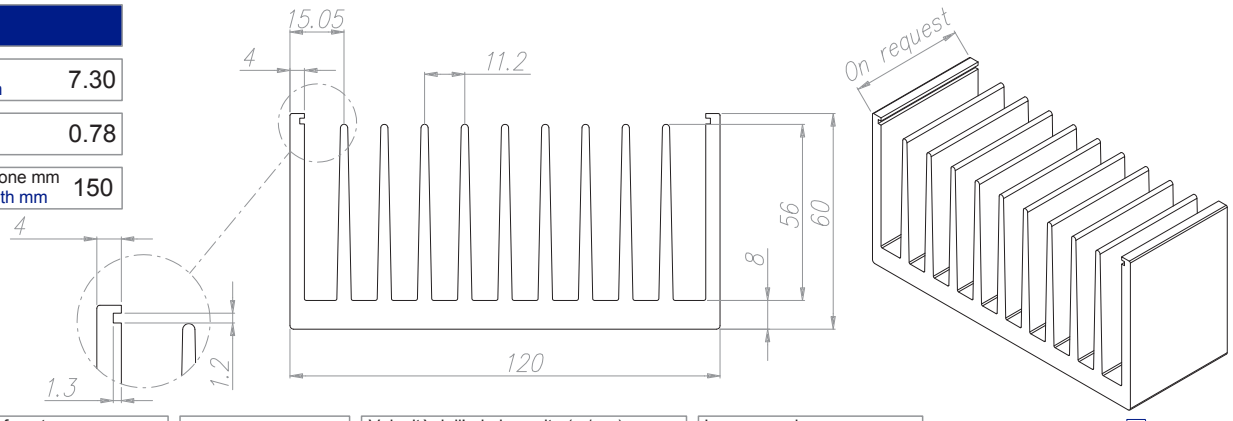

Ventilazione forzata Forced ventilation	Rt °C/W	0.25	Velocità dell'aria in uscita (m/sec) Outgoing air speed (m/sec)	5.0	Lung. campione mm Sample length mm	150	

TECNOAL www.tecnoal.it

KM125

B

Peso Kg/m Weight Kg/m	6.50	Rt °C/W	1.28	Lung. campione mm Sample length mm	150		

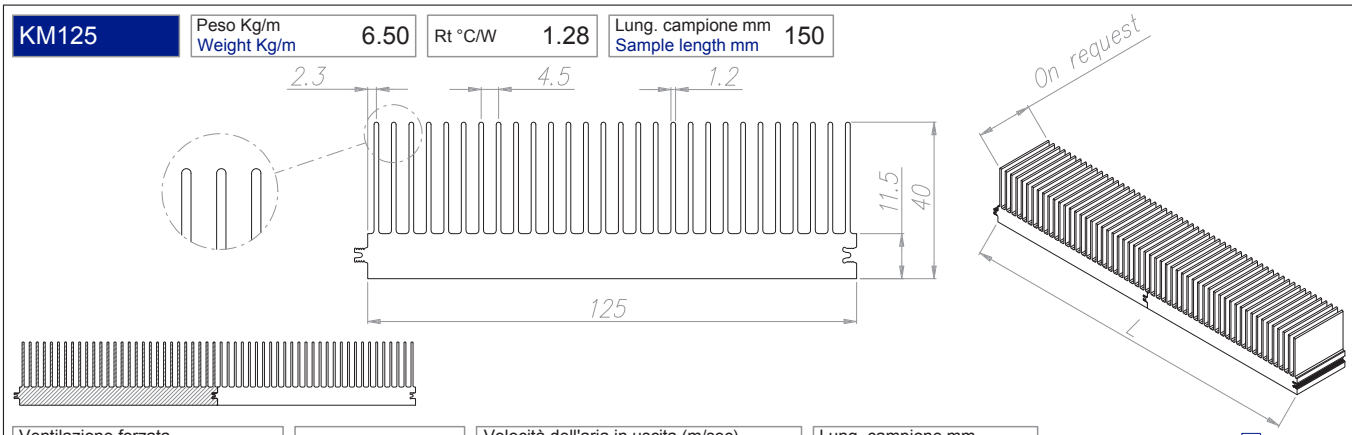

Ventilazione forzata Forced ventilation	Rt °C/W	0.12	Velocità dell'aria in uscita (m/sec) Outgoing air speed (m/sec)	5.0	Lung. campione mm Sample length mm	150	

TECNOAL www.tecnoal.it

KF126

C

Peso Kg/m Weight Kg/m	4.38	Rt °C/W	1.15	Lung. campione mm Sample length mm	100		

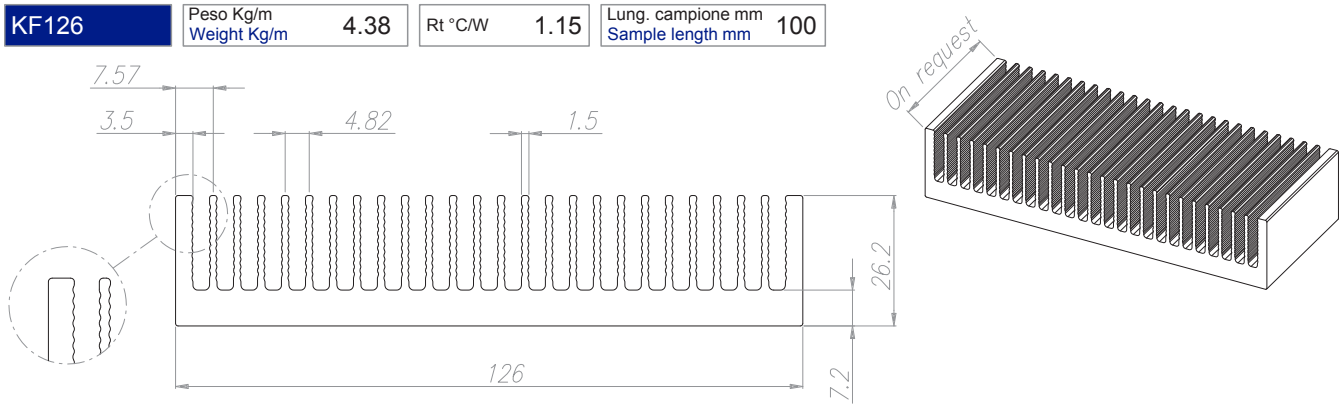

Ventilazione forzata Forced ventilation	Rt °C/W	0.18	Velocità dell'aria in uscita (m/sec) Outgoing air speed (m/sec)	5.0	Lung. campione mm Sample length mm	100	

TECNOAL www.tecnoal.it

K127

D

Peso Kg/m Weight Kg/m	4.60	Rt °C/W	1.1	Lung. campione mm Sample length mm	100		

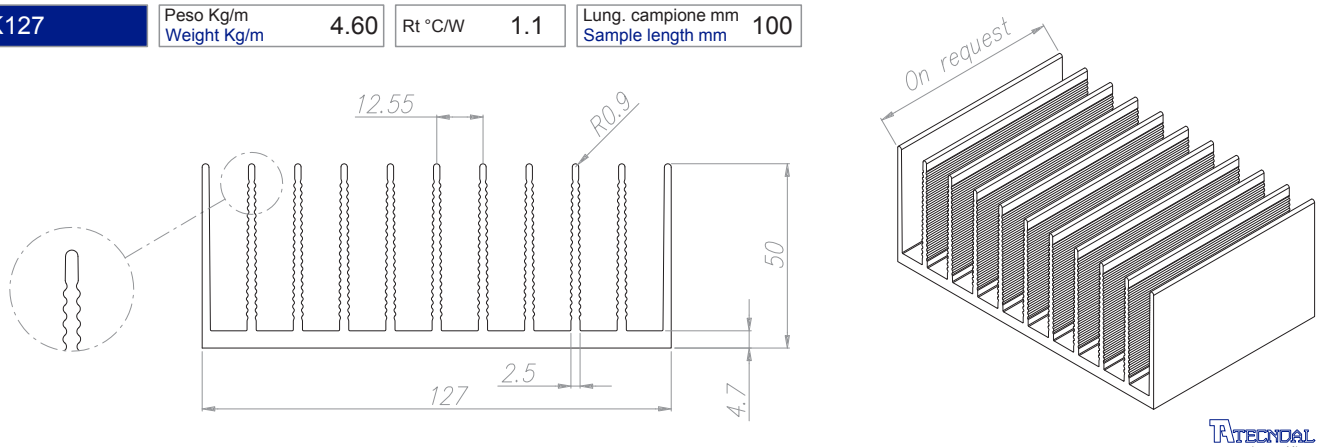

TECNOAL www.tecnoal.it

A

K133	Peso Kg/m Weight Kg/m	7.53	Rt °C/W	0.78	Lung. campione mm Sample length mm	100

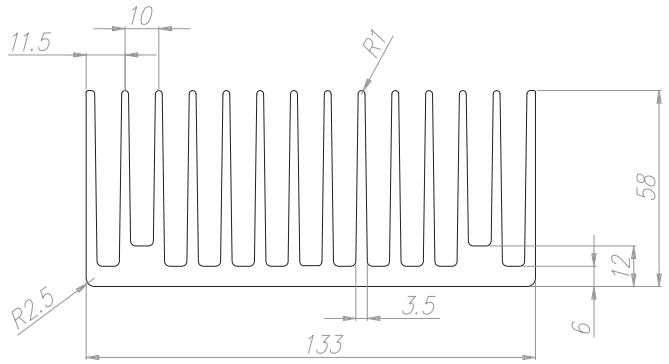

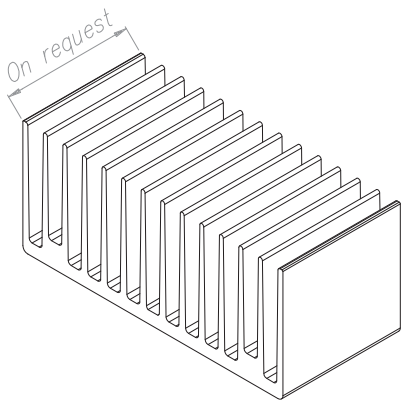

Ventilazione forzata Forced ventilation	Rt °C/W	0.117	Velocità dell'aria in uscita (m/sec) Outgoing air speed (m/sec)	5.0	Lung. campione mm Sample length mm	100

TECNOAL www.tecnoal.it

B

K134	Peso Kg/m Weight Kg/m	2.40	Rt °C/W	1.20	Lung. campione mm Sample length mm	150

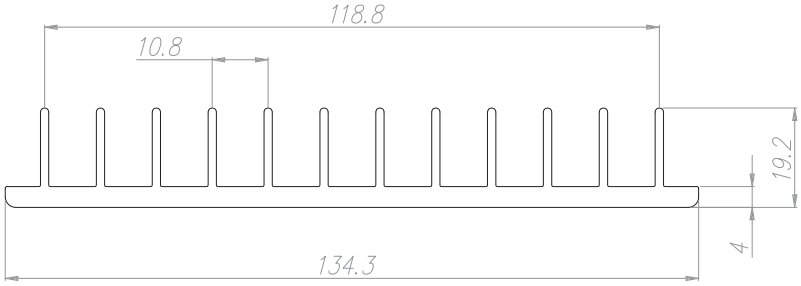

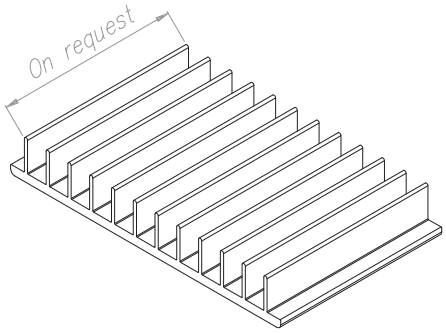

TECNOAL www.tecnoal.it

C

K135	Peso Kg/m Weight Kg/m	3.10	Rt °C/W	1.15	Lung. campione mm Sample length mm	150

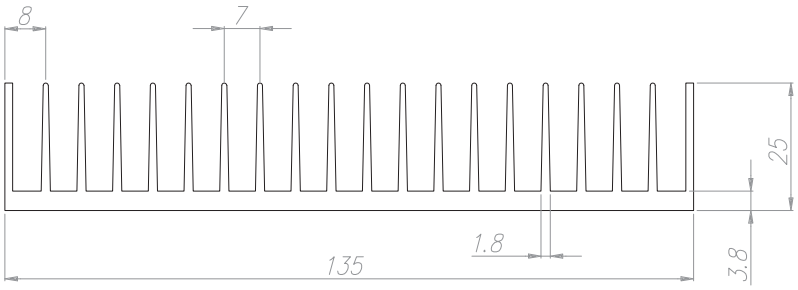

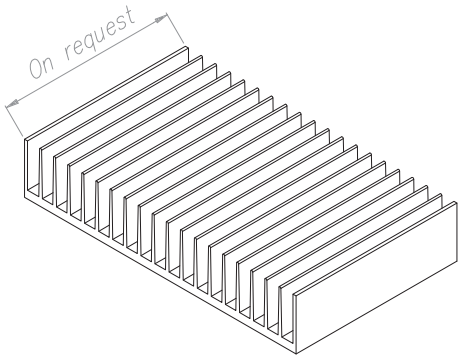

TECNOAL www.tecnoal.it

D

KE135	Peso Kg/m Weight Kg/m	4.55	Rt °C/W	1.0	Lung. campione mm Sample length mm	150

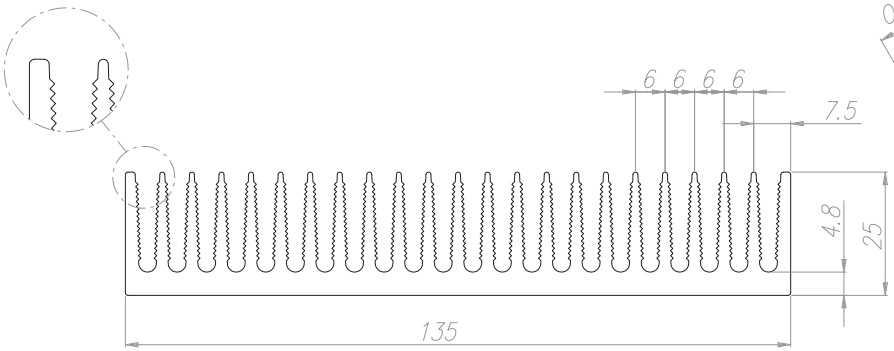

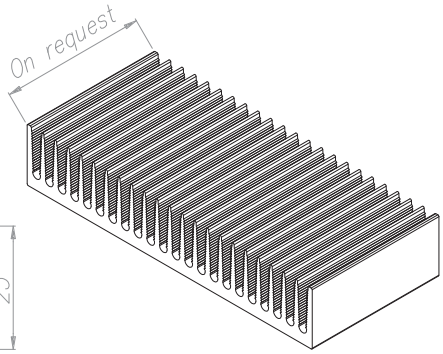

TECNOAL www.tecnoal.it

A

K138

Peso Kg/m Weight Kg/m	9.60	Rt °C/W	0.80	Lung. campione mm Sample length mm	200

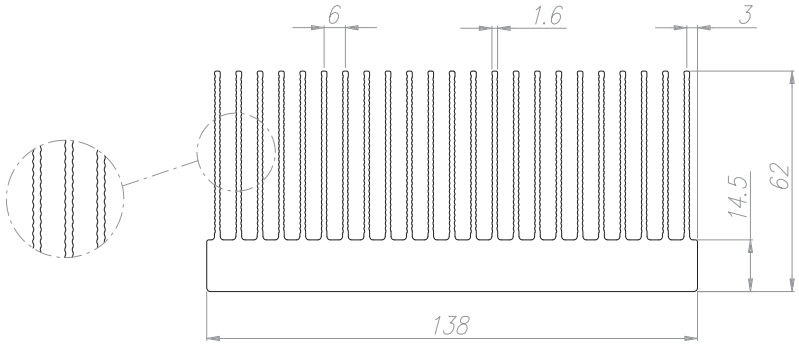

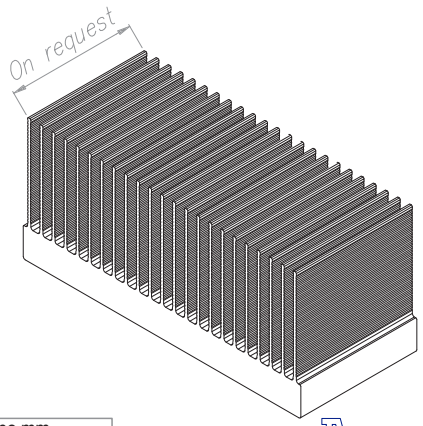

Ventilazione forzata Forced ventilation	Rt °C/W	0.079	Velocità dell'aria in uscita (m/sec) Outgoing air speed (m/sec)	5.0	Lung. campione mm Sample length mm 200

TECNDAL www.tecnoal.it

B

KXC140

Peso Kg/m Weight Kg/m	1.95

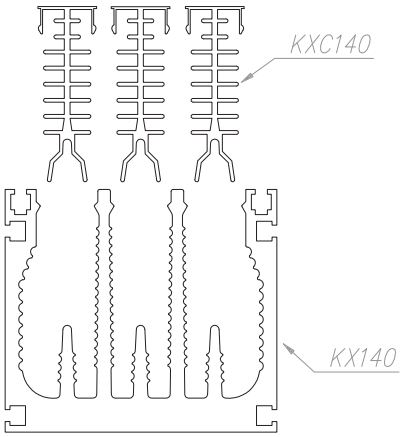

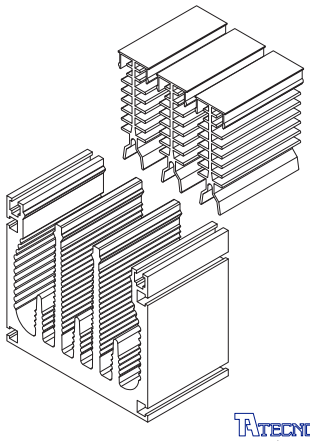

KX140

Peso Kg/m Weight Kg/m	17.85

TECNDAL www.tecnoal.it

C

KXH140

Peso Kg/m Weight Kg/m	23.7
Rt °C/W	0.30
Lung. campione mm Sample length mm	200

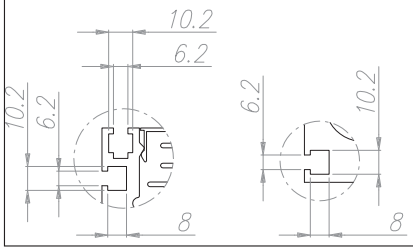

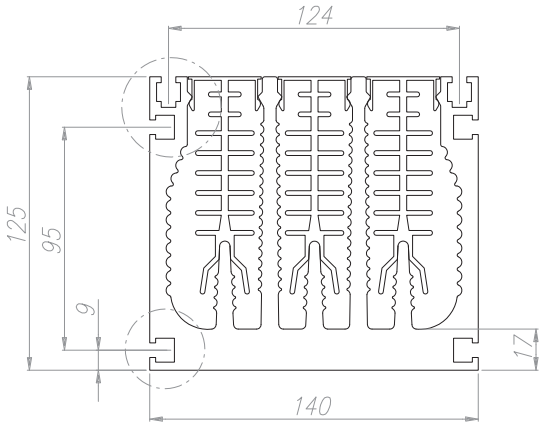

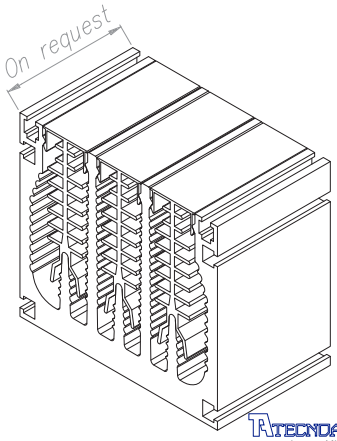

TECNDAL www.tecnoal.it

D

I 150

Peso Kg/m Weight Kg/m	10.5	Rt °C/W	0.56	Lung. campione mm Sample length mm	200

ONLY FOR
FORCED VENTILATION

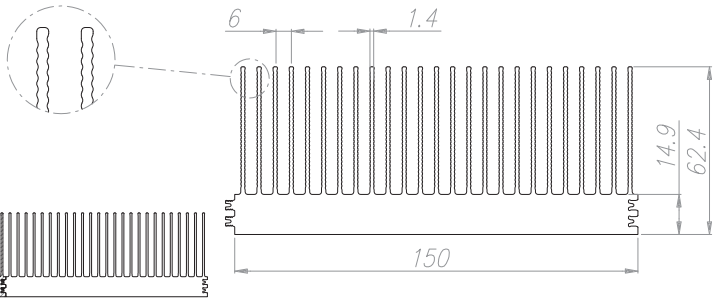

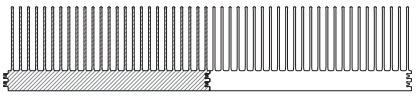

Accoppia con se stesso

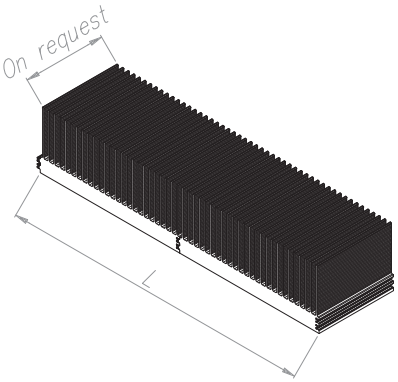

Ventilazione forzata Forced ventilation	Rt °C/W	0.075	Velocità dell'aria in uscita (m/sec) Outgoing air speed (m/sec)	5.0	Lung. campione mm Sample length mm 200

TECNDAL www.tecnoal.it

A

K150	Peso Kg/m Weight Kg/m	4.90	Rt °C/W	0.90	Lung. campione mm Sample length mm	150

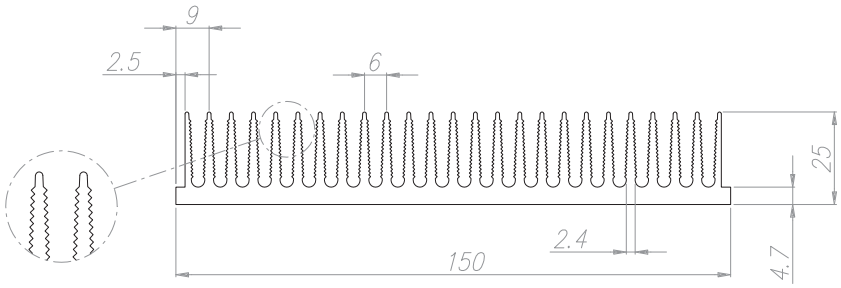

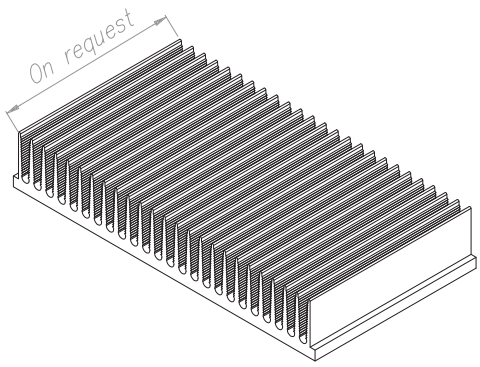

TECNOAL www.tecnoal.it

B

KE150	Peso Kg/m Weight Kg/m	6.50	Rt °C/W	0.62	Lung. campione mm Sample length mm	150

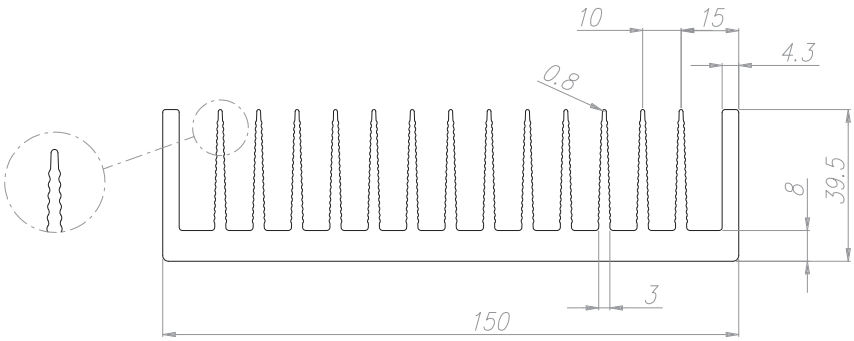

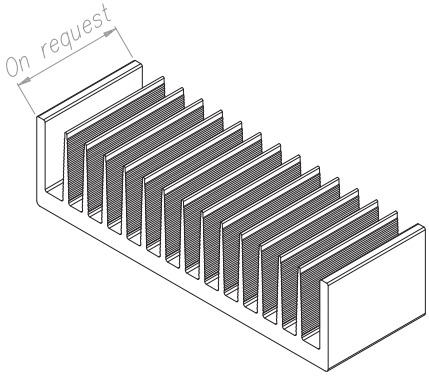

TECNOAL www.tecnoal.it

C

KF150	Peso Kg/m Weight Kg/m	3.75	Rt °C/W	1.12	Lung. campione mm Sample length mm	100

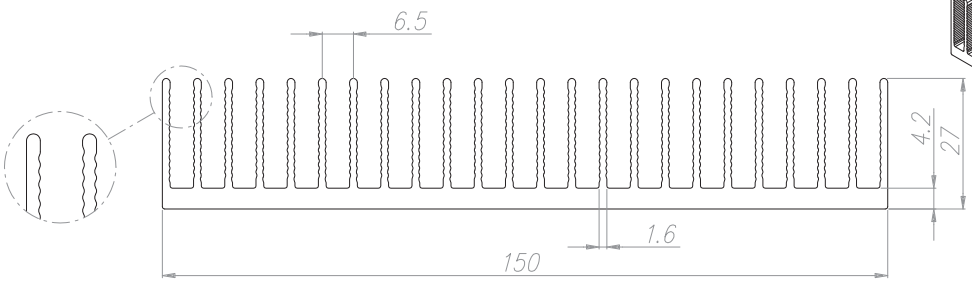

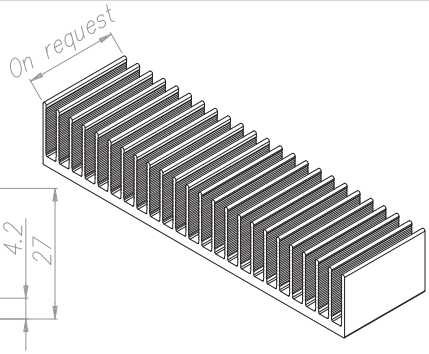

Ventilazione forzata Forced ventilation	Rt °C/W	0.11	Velocità dell'aria in uscita (m/sec) Outgoing air speed (m/sec)	5.0	Lung. campione mm Sample length mm	100

TECNOAL www.tecnoal.it

D

KK150	Peso Kg/m Weight Kg/m	5.30	Rt °C/W	0.90	Lung. campione mm Sample length mm	150

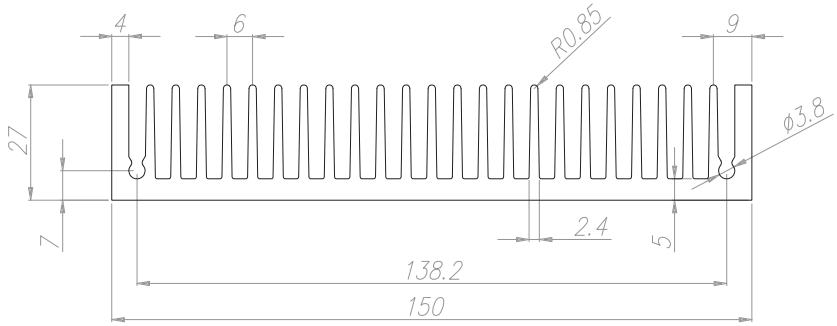

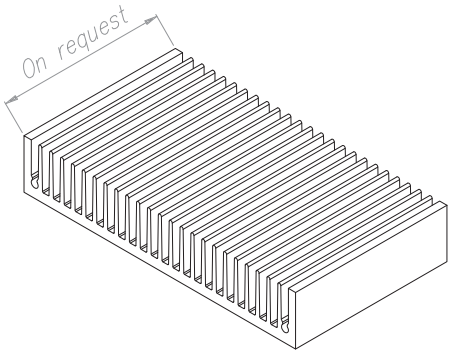

TECNOAL www.tecnoal.it

A

KEAC150

Peso Kg/m Weight Kg/m	3.20

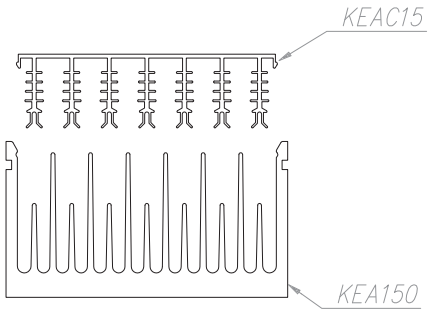

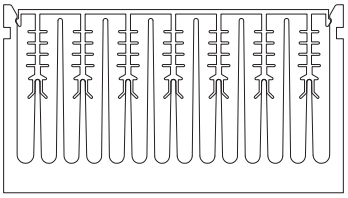

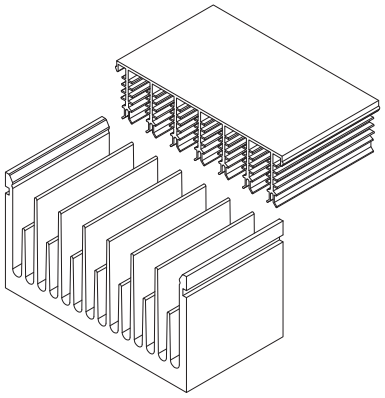

KEA150

Peso Kg/m Weight Kg/m	12.60

TECNOAL www.tecnoal.it

B

KEAH150

Peso Kg/m Weight Kg/m	15.28
Rt °C/W	0.70
Lung. campione mm Sample length mm	100

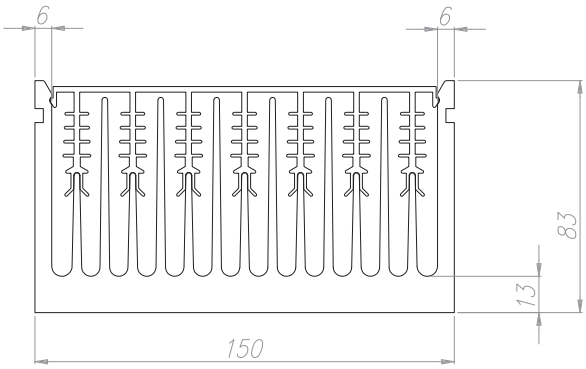

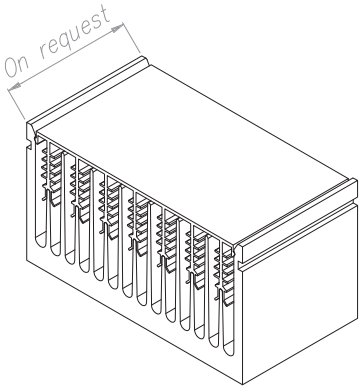

TECNOAL www.tecnoal.it

C

TMT150

Peso Kg/m Weight Kg/m	6.30	Rt °C/W	1.45	Lung. campione mm Sample length mm	100

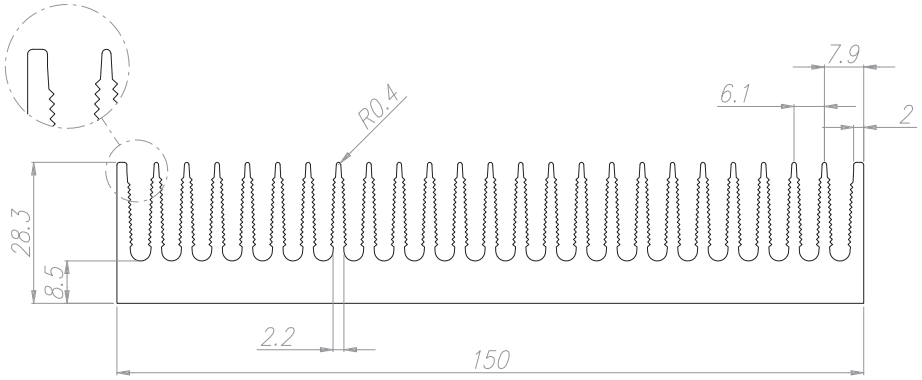

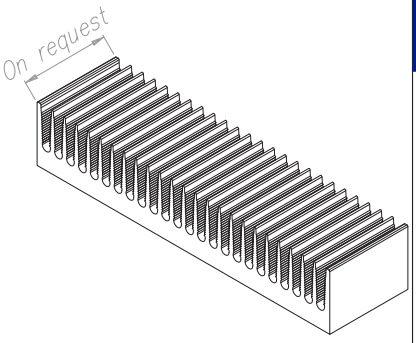

TECNOAL www.tecnoal.it

D

RPS150

Peso Kg/m Weight Kg/m	7.00	Rt °C/W	0.82	Lung. campione mm Sample length mm	150

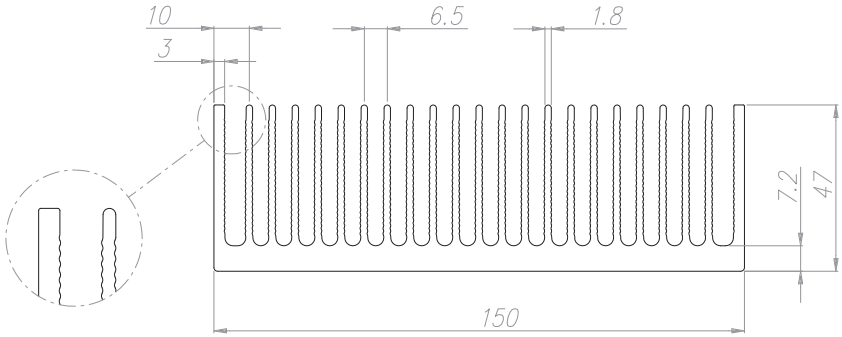

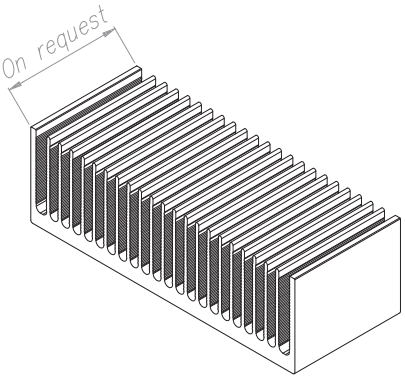

Ventilazione forzata Forced ventilation	Rt °C/W	0.077	Velocità dell'aria in uscita (m/sec) Outgoing air speed (m/sec)	5.0	Lung. campione mm Sample length mm	150

TECNOAL www.tecnoal.it

A

MP150

Peso Kg/m Weight Kg/m	8.85	Rt °C/W	0.83	Lung. campione mm Sample length mm	150

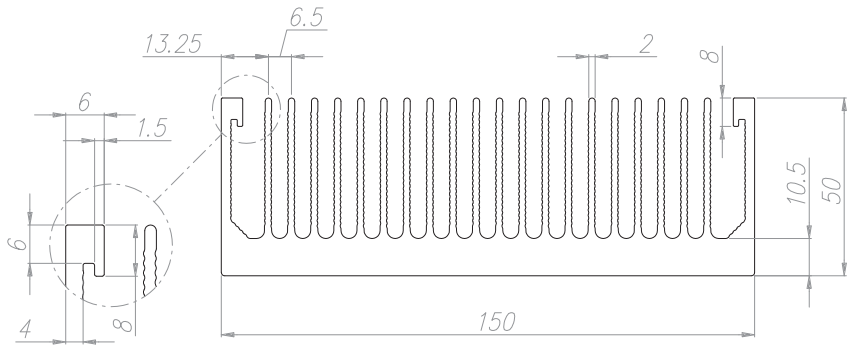

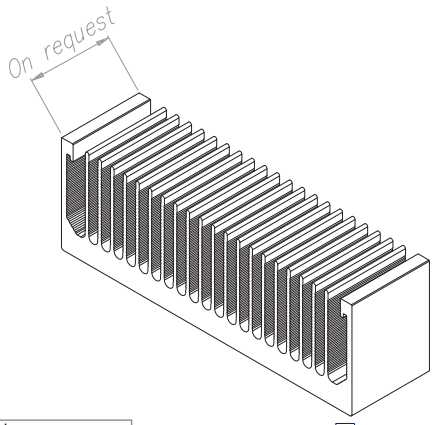

Ventilazione forzata Forced ventilation		Rt °C/W	0.082	Velocità dell'aria in uscita (m/sec) Outgoing air speed (m/sec)	5.0
Lung. campione mm Sample length mm	150				

TECNOAL www.tecnoal.it

B

KXC140

Peso Kg/m Weight Kg/m	1.95

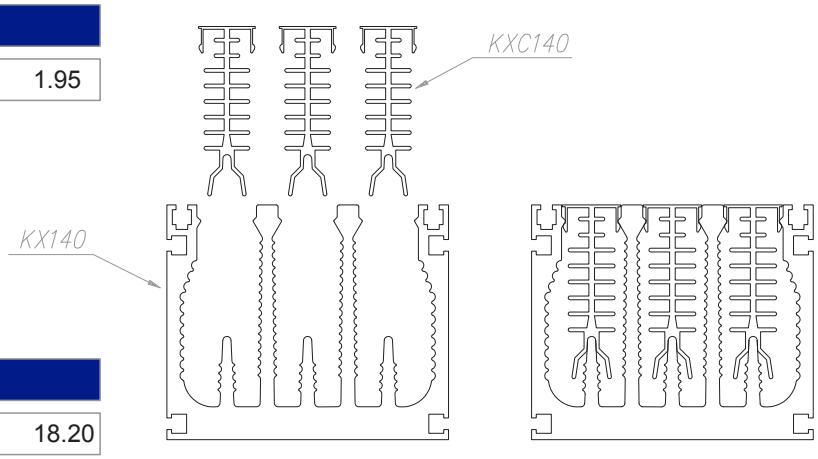

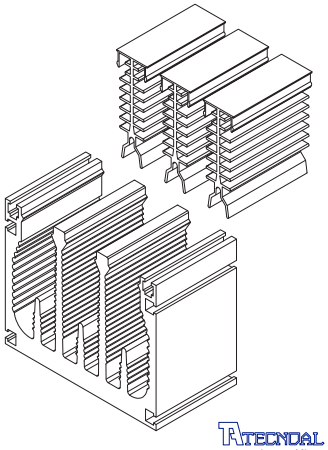

KX150

Peso Kg/m Weight Kg/m	18.20

TECNOAL www.tecnoal.it

C

KXH150

Peso Kg/m Weight Kg/m	24.1
Rt °C/W	0.29
Lung. campione mm Sample length mm	200

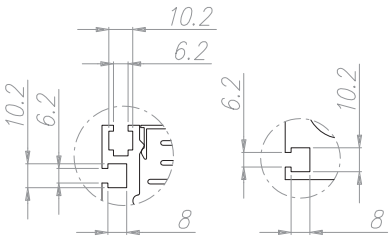

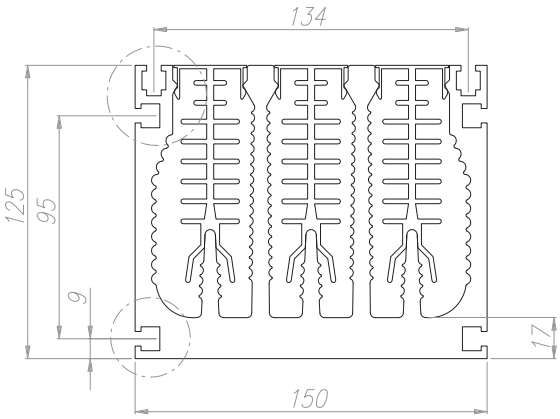

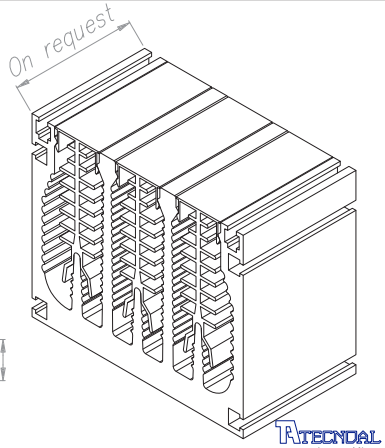

TECNOAL www.tecnoal.it

D

K158

Peso Kg/m Weight Kg/m	3.20	Rt °C/W	1.0	Lung. campione mm Sample length mm	150

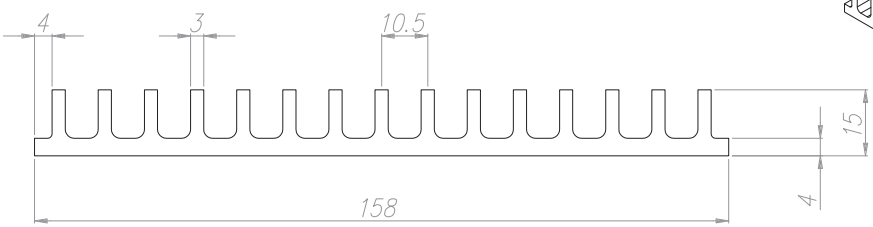

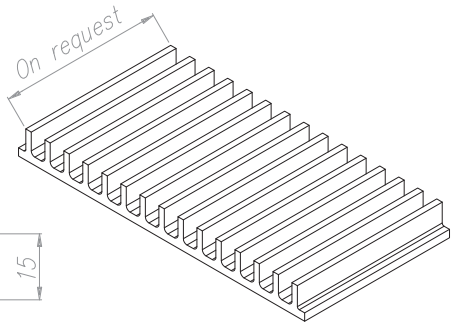

TECNOAL www.tecnoal.it

A

K160

Peso Kg/m Weight Kg/m	7.23	Rt °C/W	0.55	Lung. campione mm Sample length mm	150

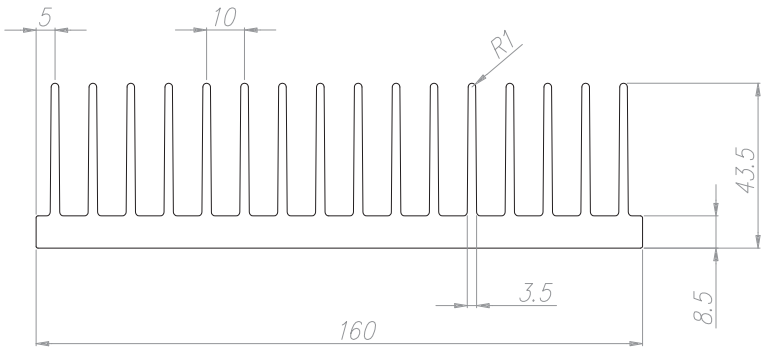

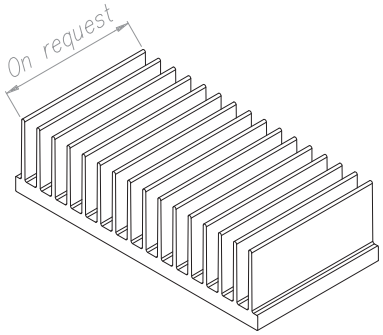

TECNOAL www.tecnoal.it

B

KA160

Peso Kg/m Weight Kg/m	7.70	Rt °C/W	0.69	Lung. campione mm Sample length mm	150

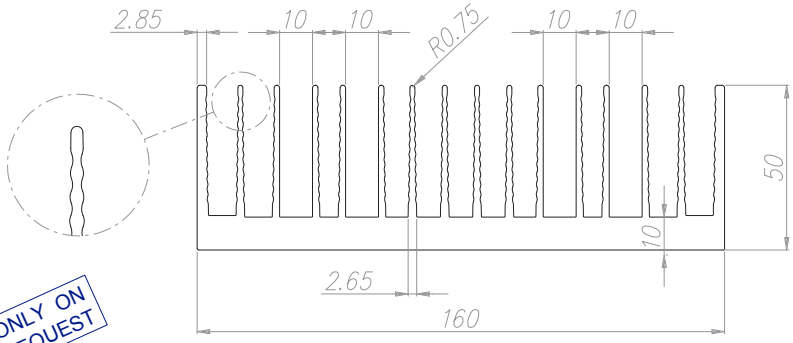

ONLY ON REQUEST

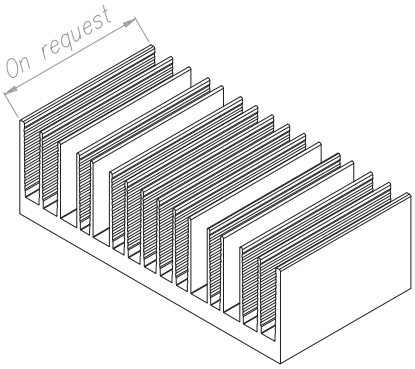

TECNOAL www.tecnoal.it

C

KE160A

Peso Kg/m Weight Kg/m	8.10	Rt °C/W	0.76	Lung. campione mm Sample length mm	150

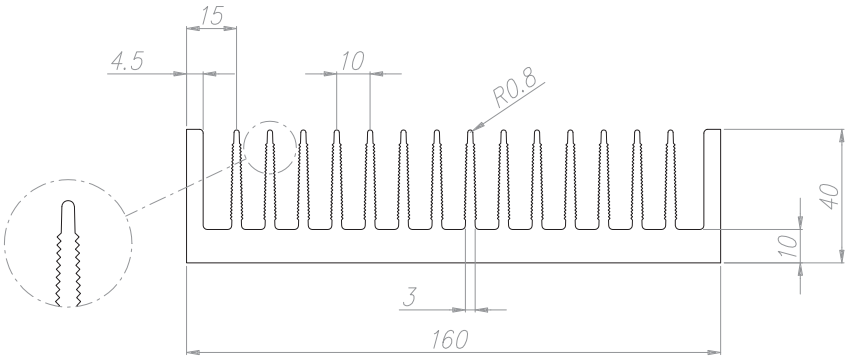

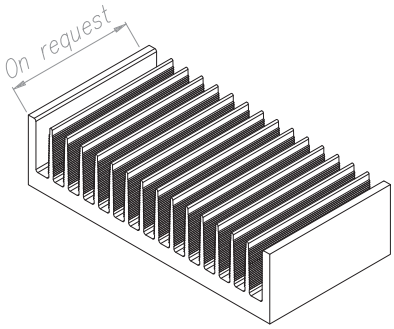

TECNOAL www.tecnoal.it

D

TEK160

Peso Kg/m Weight Kg/m	8.86	Rt °C/W	0.78	Lung. campione mm Sample length mm	150

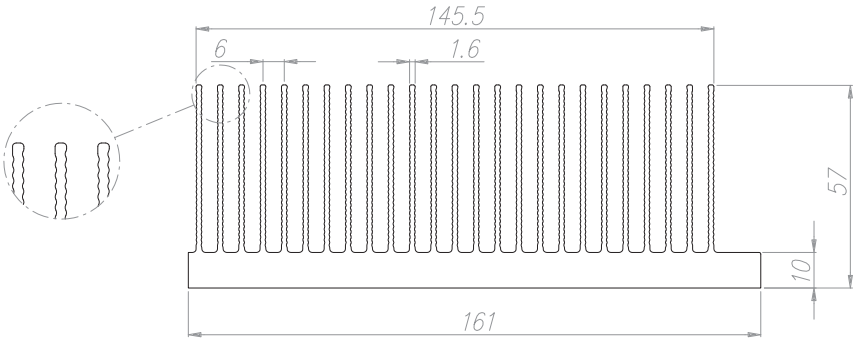

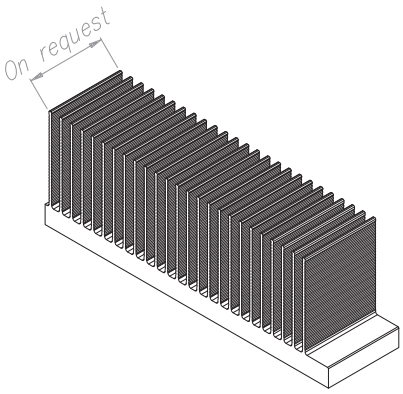

Ventilazione forzata Forced ventilation	Rt °C/W	0.074	Velocità dell'aria in uscita (m/sec) Outgoing air speed (m/sec)	5.0	Lung. campione mm Sample length mm	150

TECNOAL www.tecnoal.it

A

K163	Peso Kg/m Weight Kg/m	5.20	Rt °C/W	0.85	Lung. campione mm Sample length mm	150

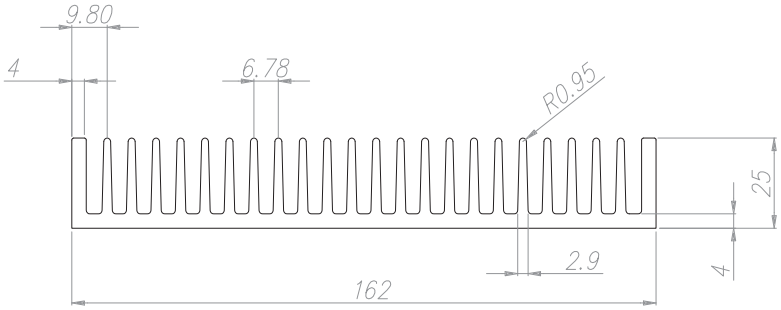

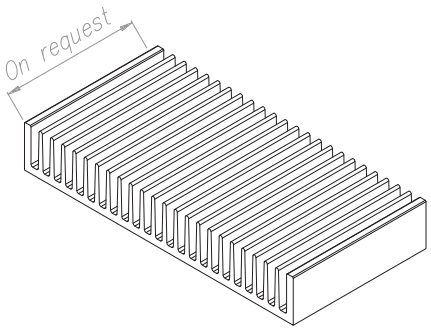

TECNOAL www.tecnoal.it

B

KF163	Peso Kg/m Weight Kg/m	12.90	Rt °C/W	0.56	Lung. campione mm Sample length mm	150

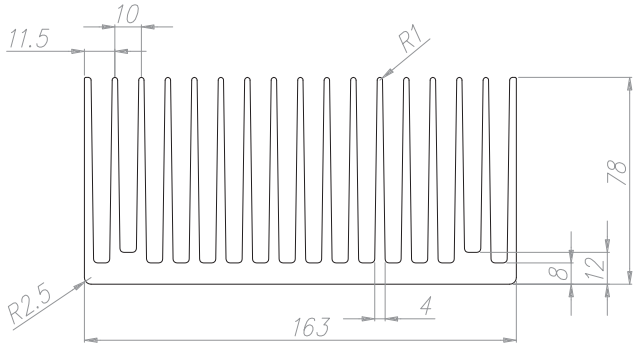

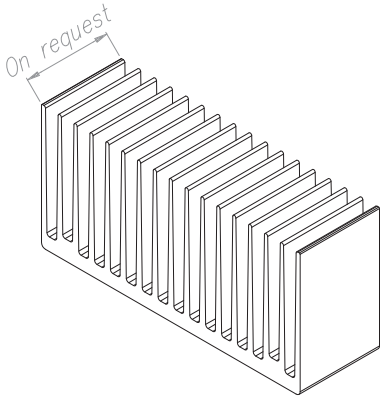

Ventilazione forzata Forced ventilation	Rt °C/W	0.074	Velocità dell'aria in uscita (m/sec) Outgoing air speed (m/sec)	5.0	Lung. campione mm Sample length mm	150

TECNOAL www.tecnoal.it

C

K170	Peso Kg/m Weight Kg/m	2.83	Rt °C/W	0.92	Lung. campione mm Sample length mm	150

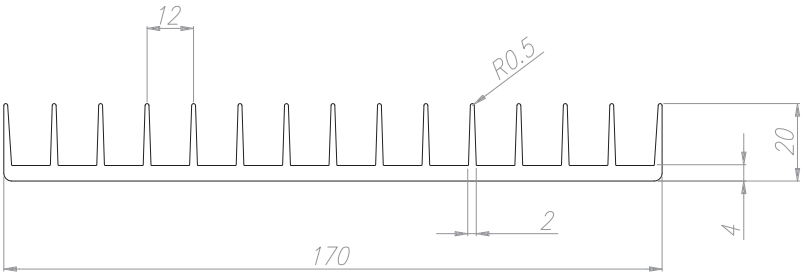

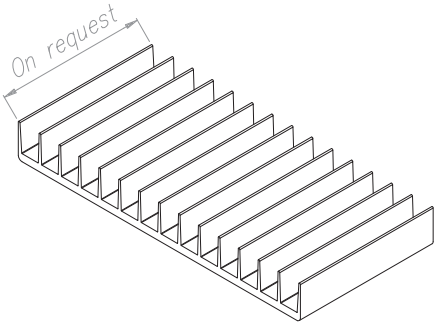

TECNOAL www.tecnoal.it

D

KE170	Peso Kg/m Weight Kg/m	14.90	Rt °C/W	0.3	Lung. campione mm Sample length mm	200

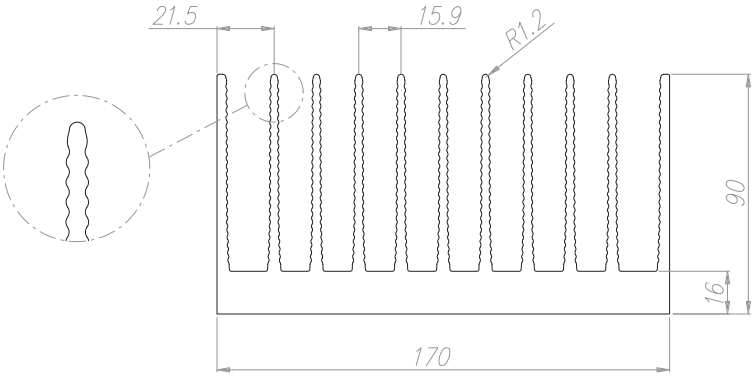

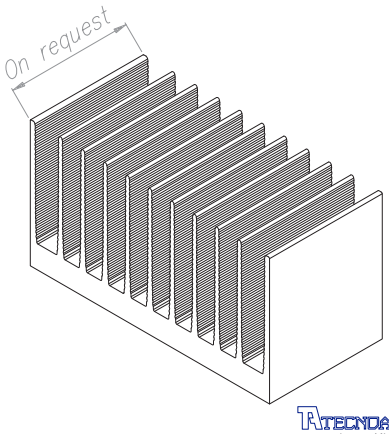

TECNOAL www.tecnoal.it

K173

Peso Kg/m Weight Kg/m	4.60	Rt °C/W	0.80	Lung. campione mm Sample length mm	150

A

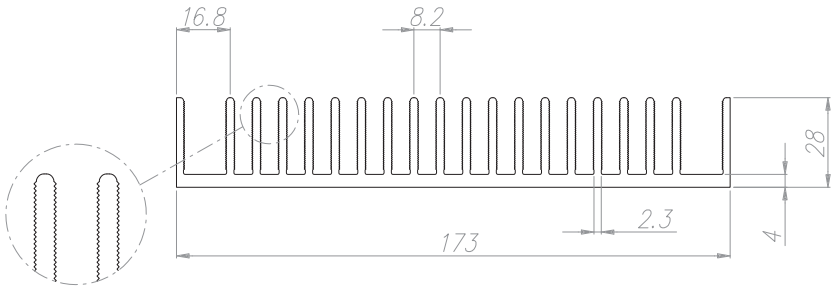

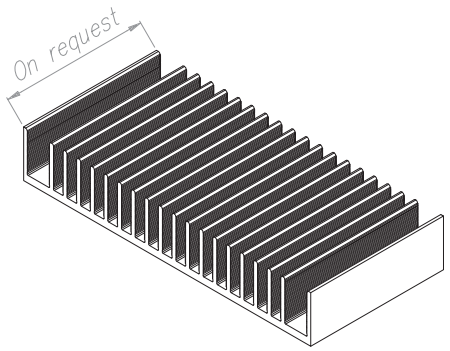

TECNOAL
www.tecnoal.it

I100

Peso Kg/m Weight Kg/m	17.10
Rt °C/W	0.41
Lung. campione mm Sample length mm	150

B

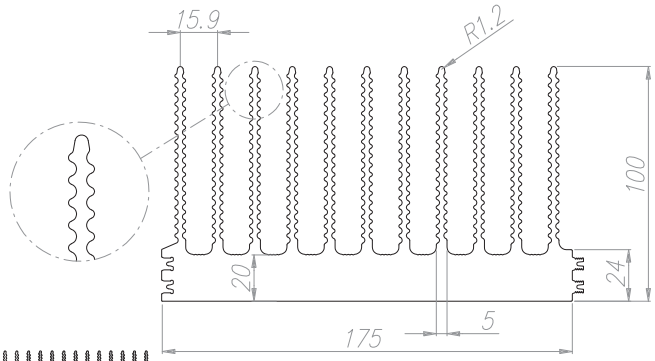

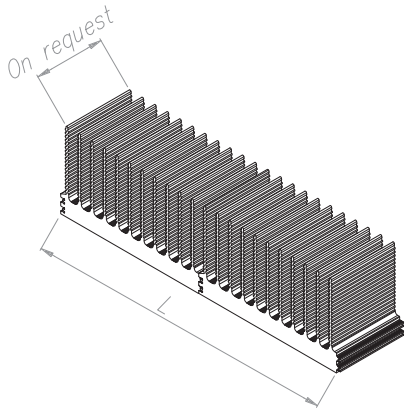

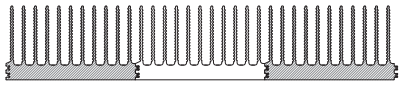

Accoppia con se stesso

TECNOAL
www.tecnoal.it

K177

Peso Kg/m Weight Kg/m	6.13	Rt °C/W	0.50	Lung. campione mm Sample length mm	150

C

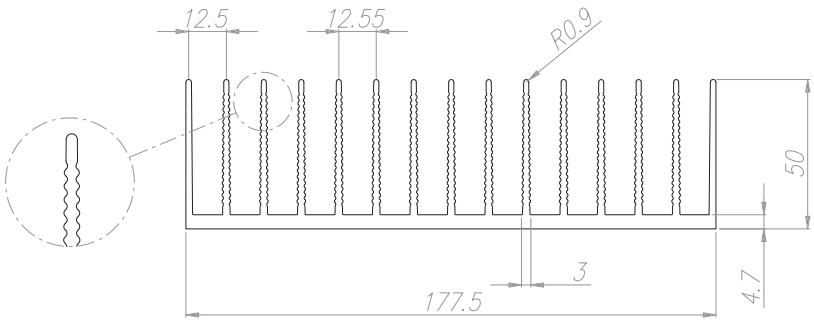

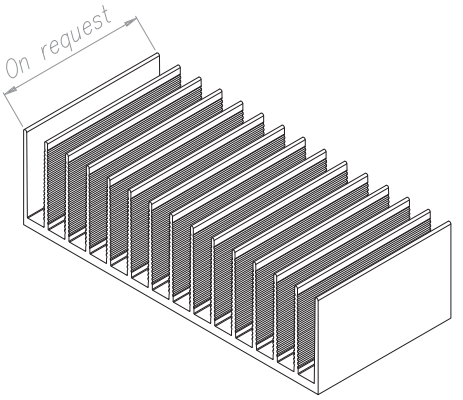

TECNOAL
www.tecnoal.it

K180

Peso Kg/m Weight Kg/m	5.40	Rt °C/W	0.8	Lung. campione mm Sample length mm	150

D

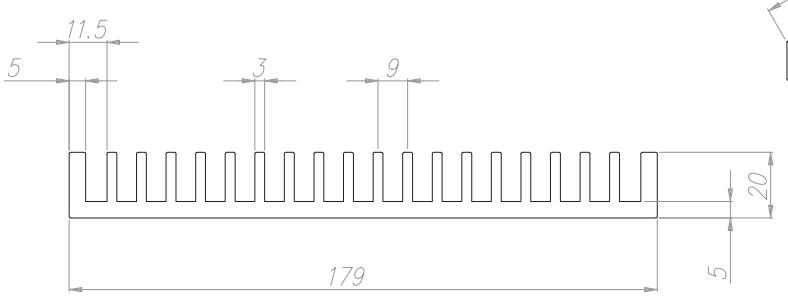

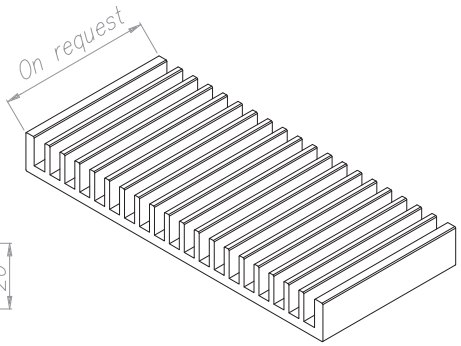

TECNOAL
www.tecnoal.it

A

KF184	Peso Kg/m / Weight Kg/m	15.40	Rt °C/W	0.35	Lung. campione mm / Sample length mm	150

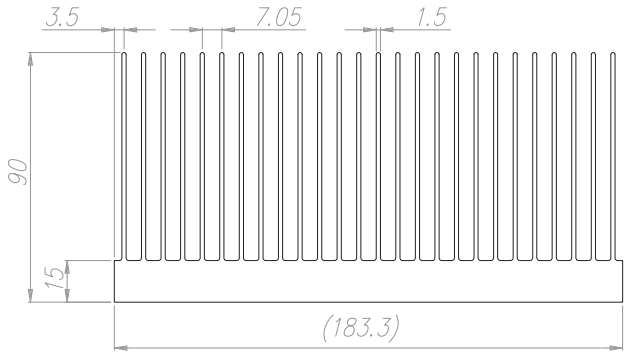

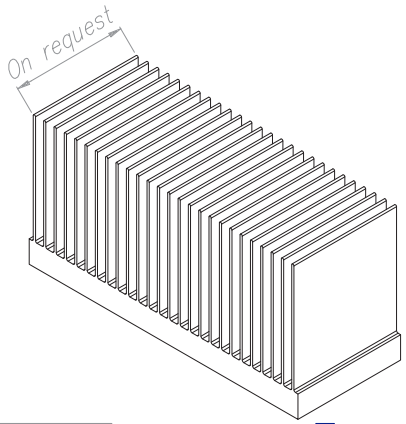

Ventilazione forzata / Forced ventilation	Rt °C/W	0.056	Velocità dell'aria in uscita (m/sec) / Outgoing air speed (m/sec)	5.0	Lung. campione mm / Sample length mm	150

TECNOAL www.tecnoal.it

B

K188	Peso Kg/m / Weight Kg/m	7.34	Rt °C/W	0.55	Lung. campione mm / Sample length mm	150

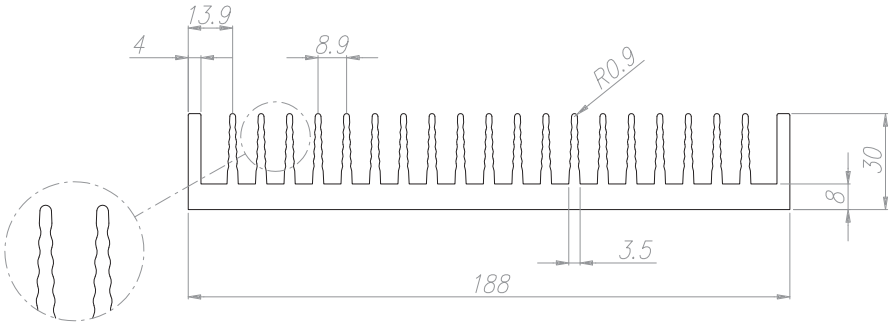

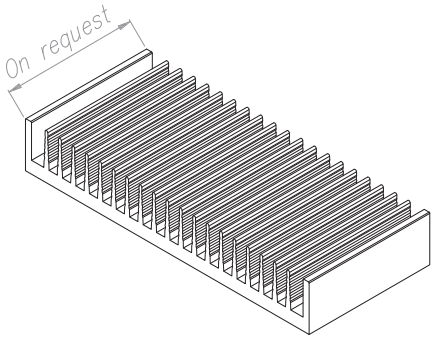

TECNOAL www.tecnoal.it

C

K190	Peso Kg/m / Weight Kg/m	6.80	Rt °C/W	0.42	Lung. campione mm / Sample length mm	150

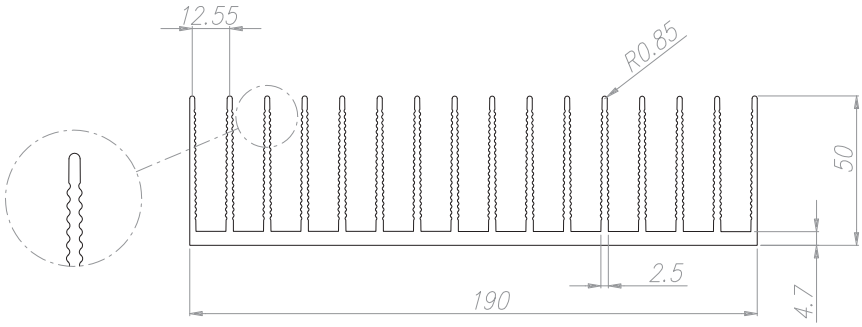

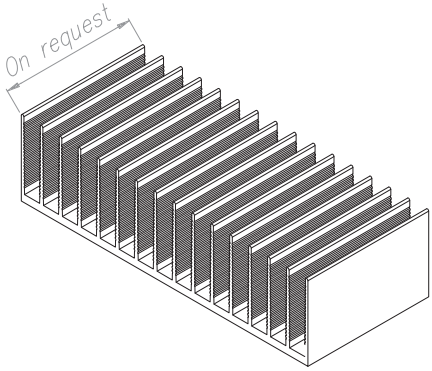

TECNOAL www.tecnoal.it

D

KE190	Peso Kg/m / Weight Kg/m	16.50	Rt °C/W	0.36	Lung. campione mm / Sample length mm	150

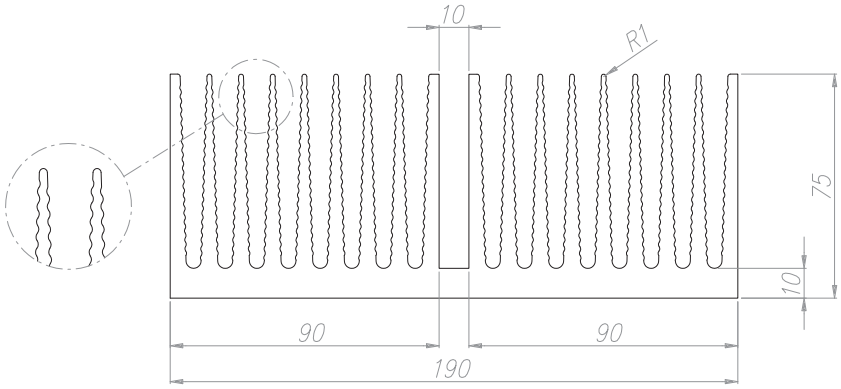

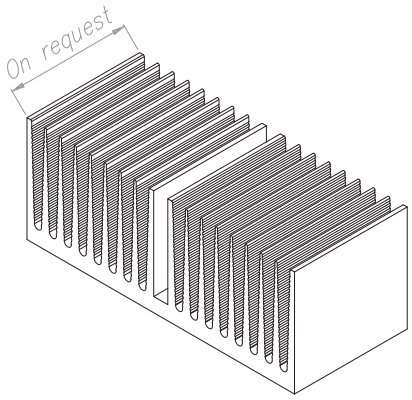

TECNOAL www.tecnoal.it

KK190

Peso Kg/m Weight Kg/m	3.64	Rt °C/W	0.9	Lung. campione mm Sample length mm	150

A

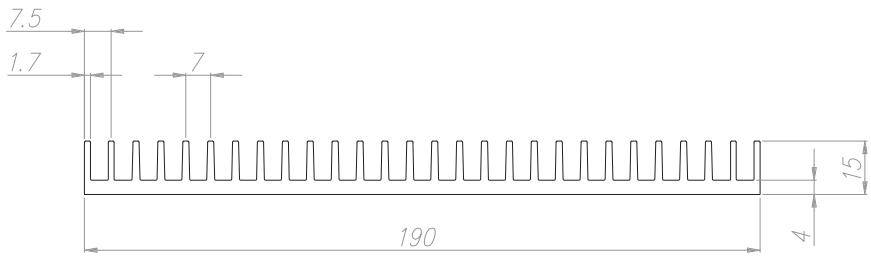

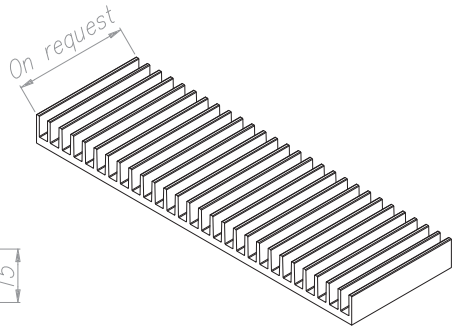

TECNOAL www.tecnoal.it

K197

Peso Kg/m Weight Kg/m	5.80	Rt °C/W	0.75	Lung. campione mm Sample length mm	150

B

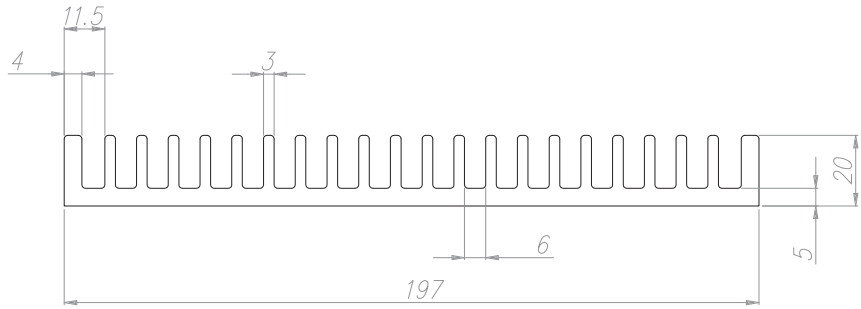

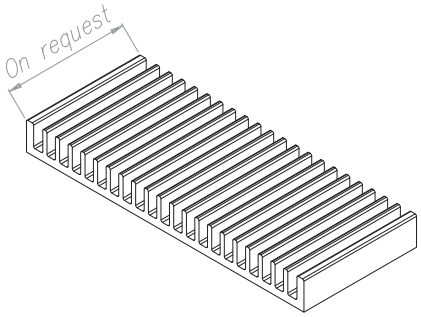

TECNOAL www.tecnoal.it

KE197

Peso Kg/m Weight Kg/m	4.30	Rt °C/W	0.87	Lung. campione mm Sample length mm	150

C

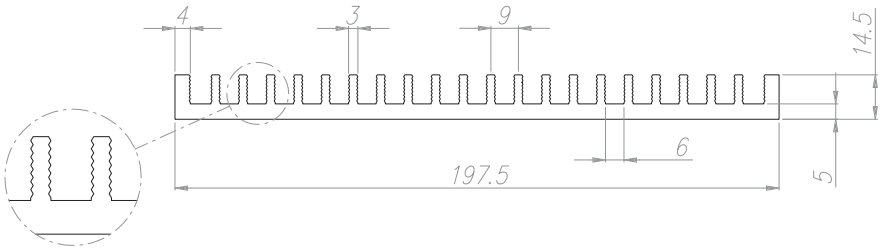

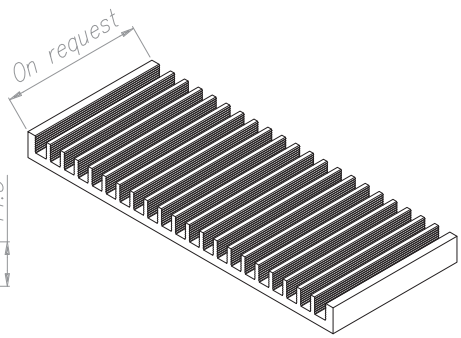

TECNOAL www.tecnoal.it

K200B

Peso Kg/m Weight Kg/m	8.70	Rt °C/W	0.50	Lung. campione mm Sample length mm	150

D

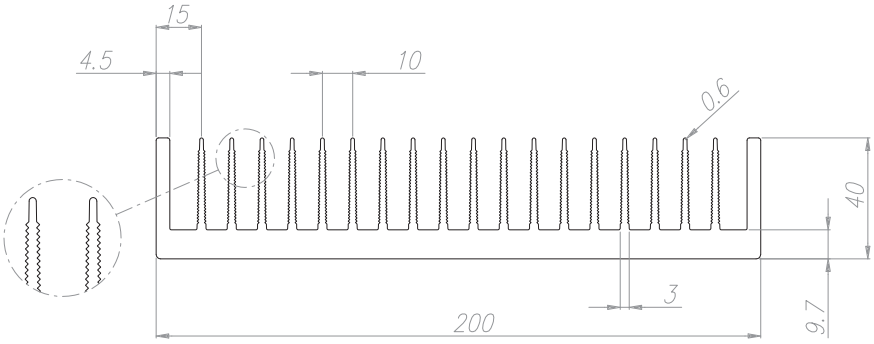

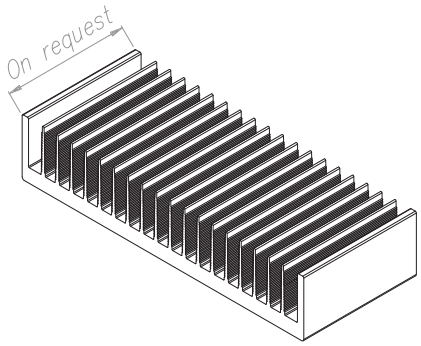

TECNOAL www.tecnoal.it

A

KA200

Peso Kg/m Weight Kg/m	19.90
Rt °C/W	0.34
Lung. campione mm Sample length mm	150

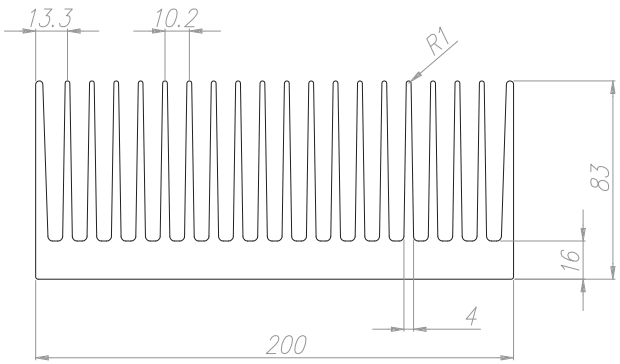

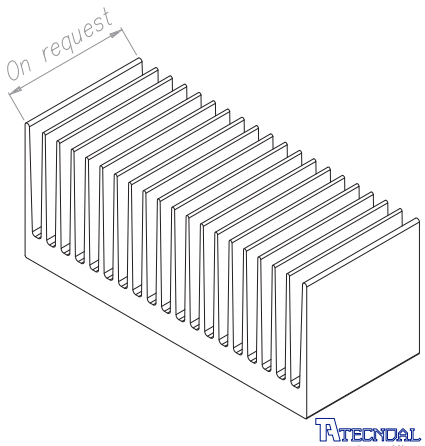

TECNOAL
www.tecnoal.it

B

KE200

Peso Kg/m Weight Kg/m	15.00
Rt °C/W	0.39
Lung. campione mm Sample length mm	150

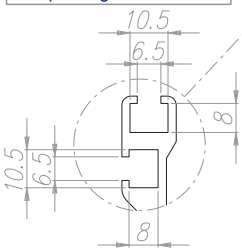

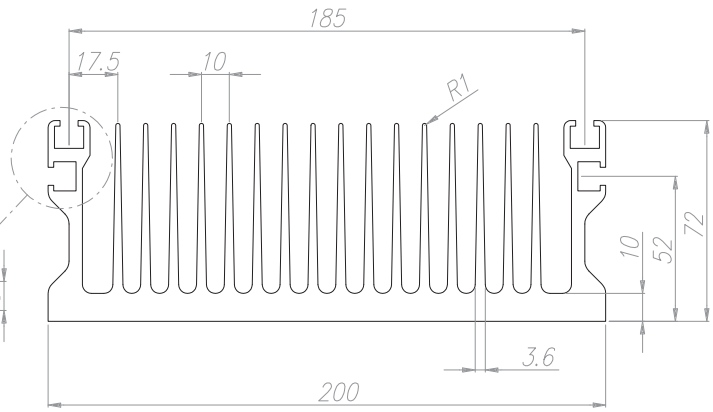

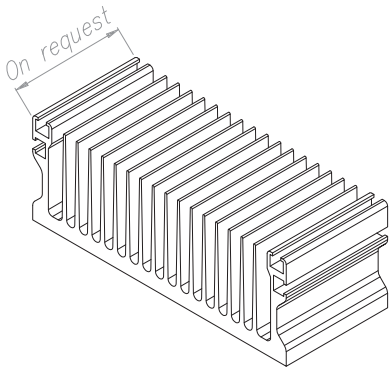

TECNOAL
www.tecnoal.it

C

KL200

Peso Kg/m Weight Kg/m	7.60	Rt °C/W	0.82	Lung. campione mm Sample length mm	150

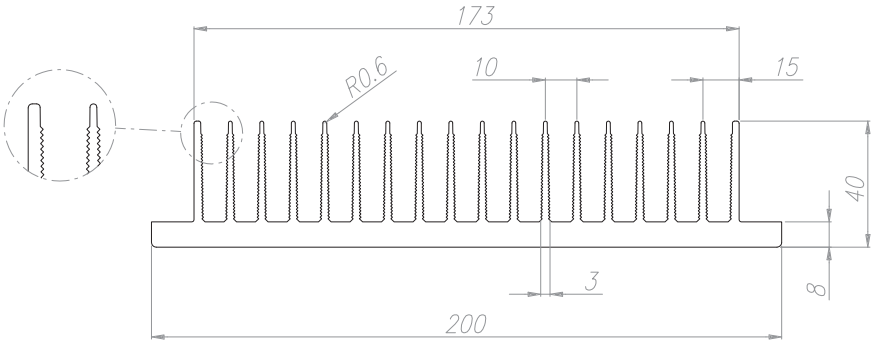

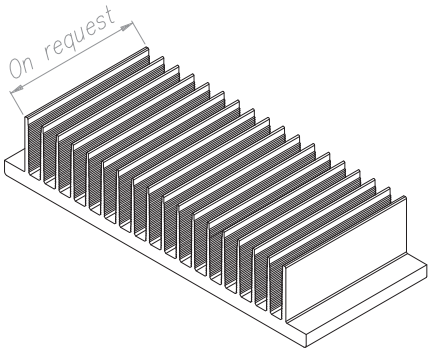

TECNOAL
www.tecnoal.it

D

KEA200

Peso Kg/m Weight Kg/m	8.90
Rt °C/W	0.36
Lung. campione mm Sample length mm	150

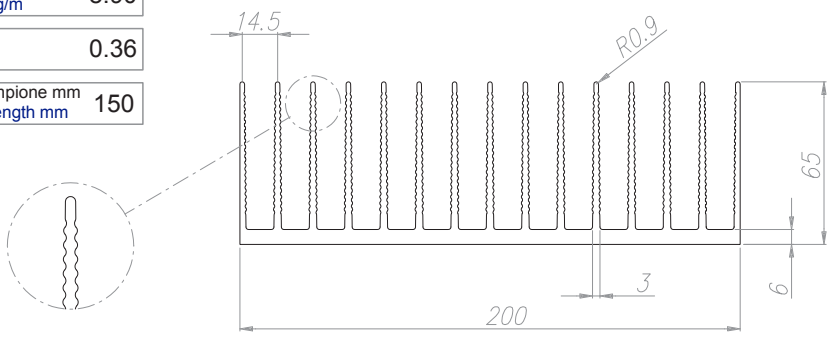

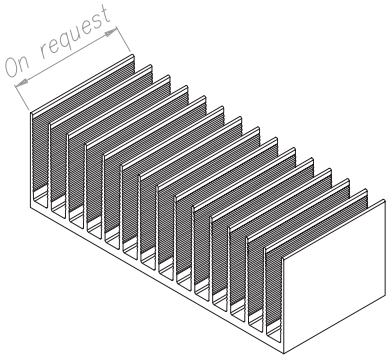

TECNOAL
www.tecnoal.it

A

KEAH200

Peso Kg/m Weight Kg/m	5.50	Rt °C/W	0.64	Lung. campione mm Sample length mm	150

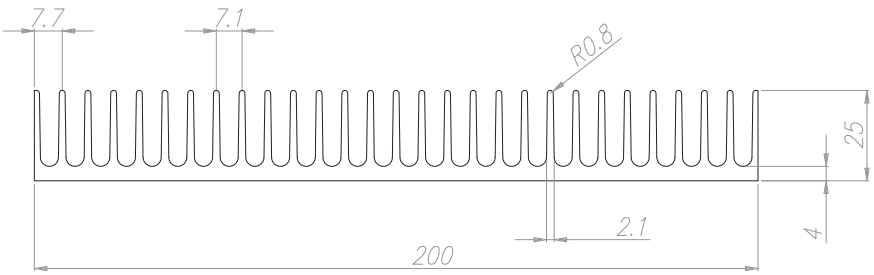

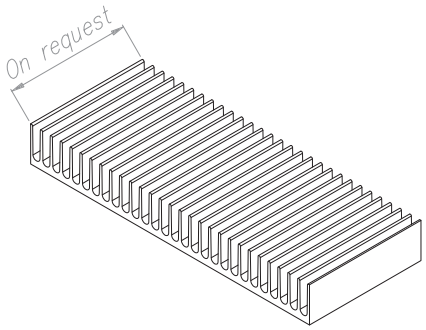

TECNOAL www.tecnoal.it

B

KEI200

Peso Kg/m Weight Kg/m	2.84	Rt °C/W	1.6	Lung. campione mm Sample length mm	150

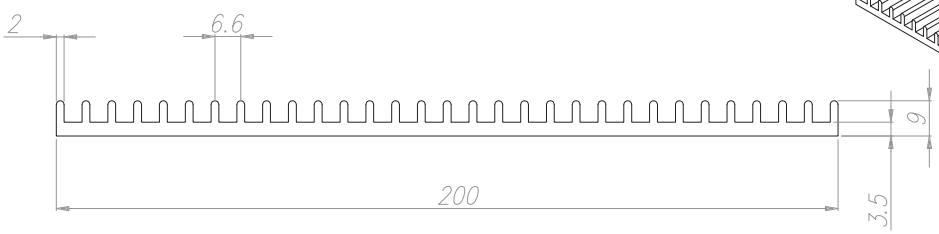

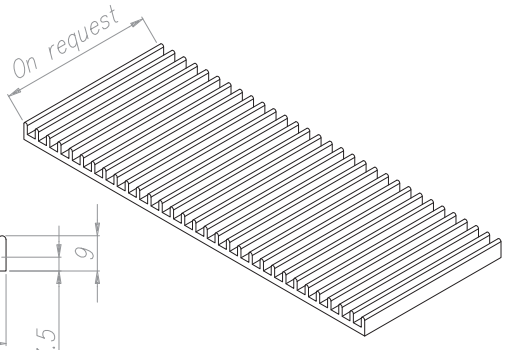

TECNOAL www.tecnoal.it

C

KEIA200

Peso Kg/m Weight Kg/m	15.60
Rt °C/W	0.39
Lung. campione mm Sample length mm	150

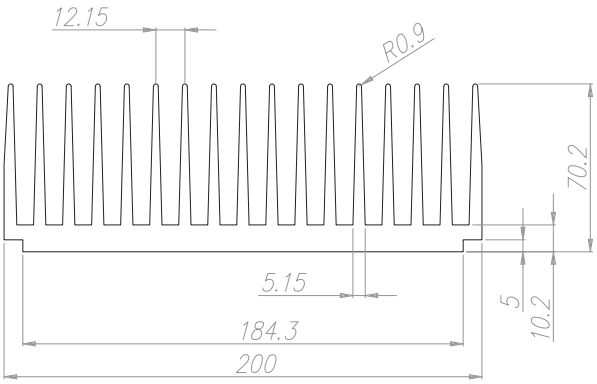

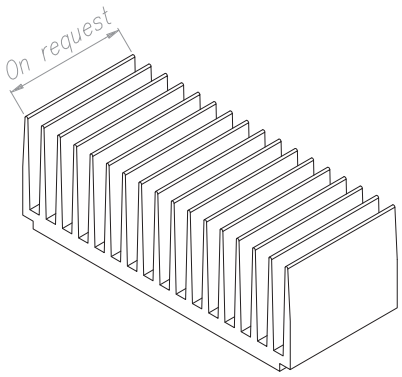

TECNOAL www.tecnoal.it

D

KK200

Peso Kg/m Weight Kg/m	4.00	Rt °C/W	0.85	Lung. campione mm Sample length mm	150

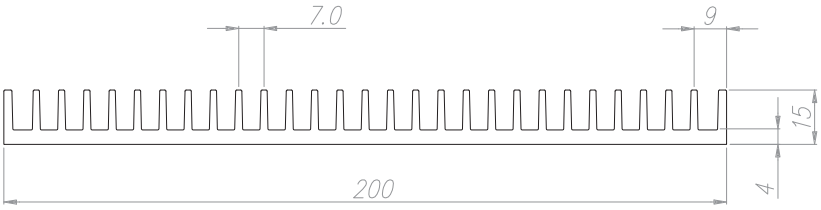

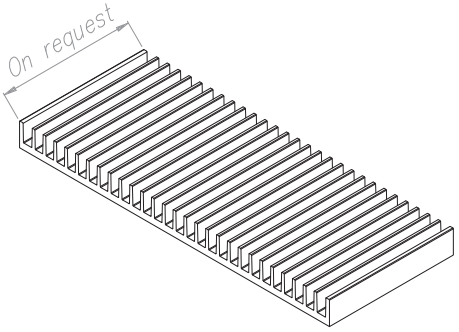

TECNOAL www.tecnoal.it

A

KH200

Peso Kg/m Weight Kg/m	17.70
Rt °C/W	0.30
Lung. campione mm Sample length mm	150

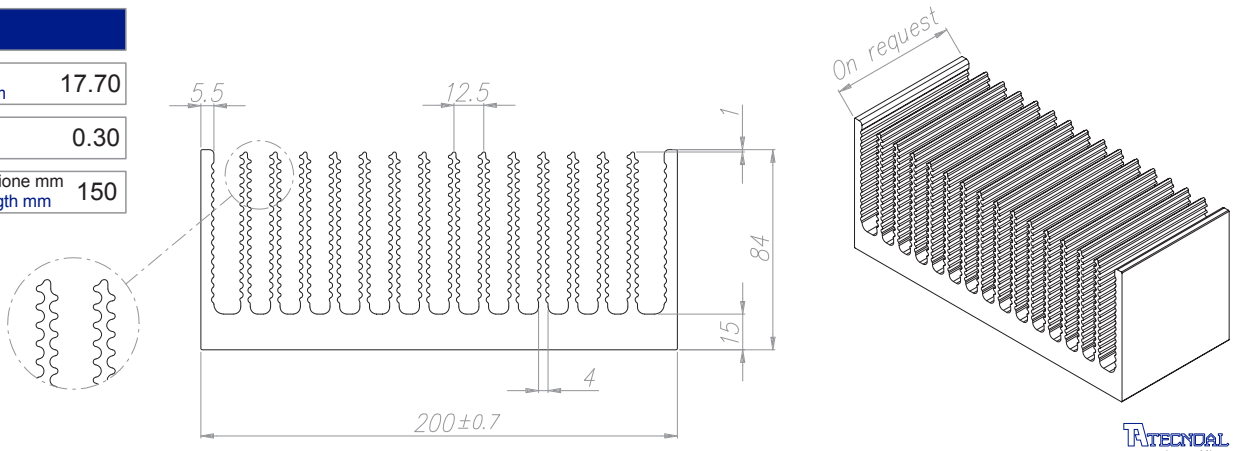

B

KS200

Peso Kg/m Weight Kg/m	15.00
Rt °C/W	0.35
Lung. campione mm Sample length mm	150

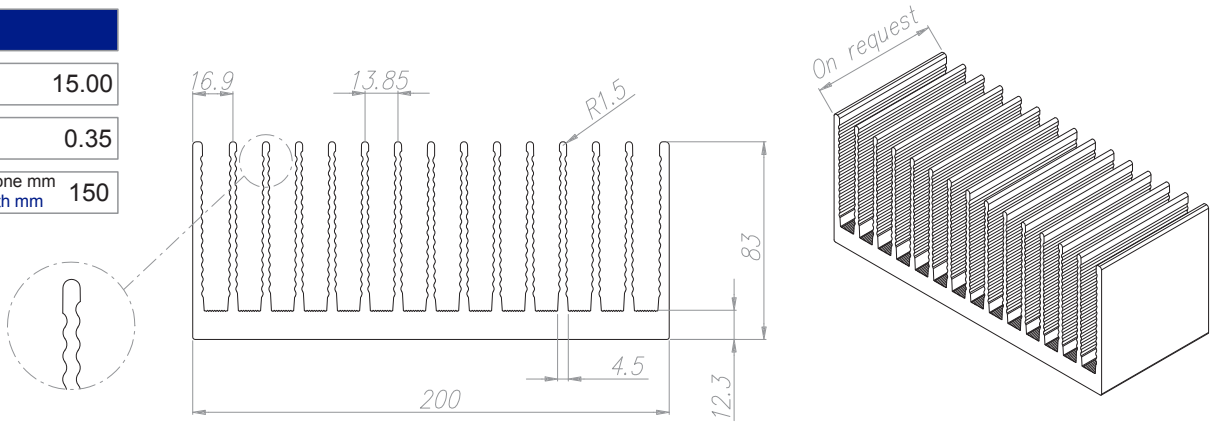

C

KX200

Peso Kg/m Weight Kg/m	17.40
Rt °C/W	0.32
Lung. campione mm Sample length mm	150

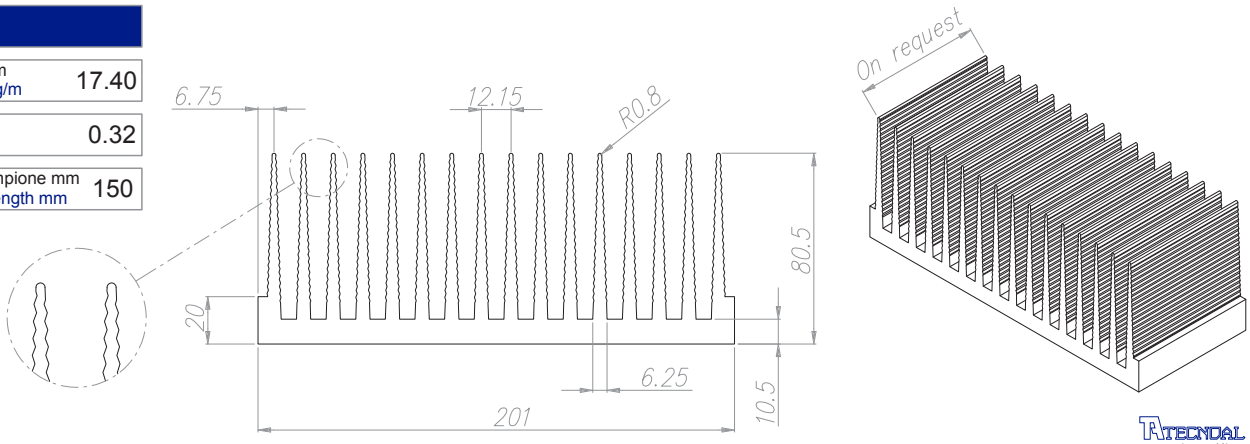

D

KXC140

Peso Kg/m Weight Kg/m	1.95

KXE200

Peso Kg/m Weight Kg/m	23.30

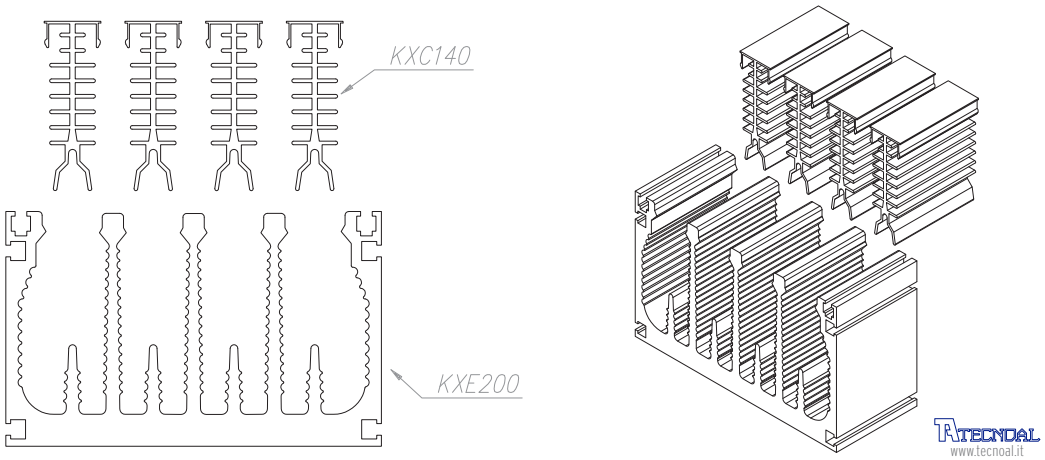

A

KXH200

Peso Kg/m Weight Kg/m	31.10
Rt °C/W	0.10
Lung. campione mm Sample length mm	300

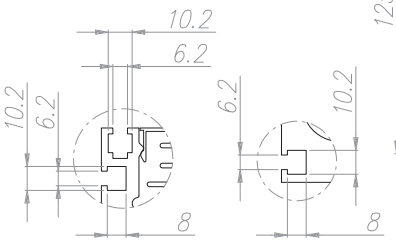

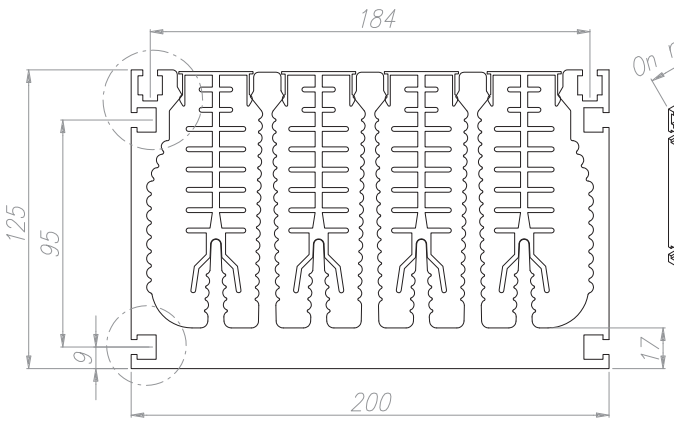

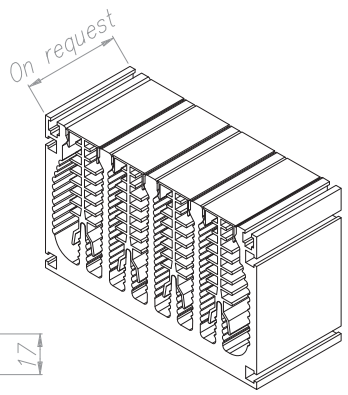

TECNOAL www.tecnoal.it

B

KC205

Peso Kg/m Weight Kg/m	4.30

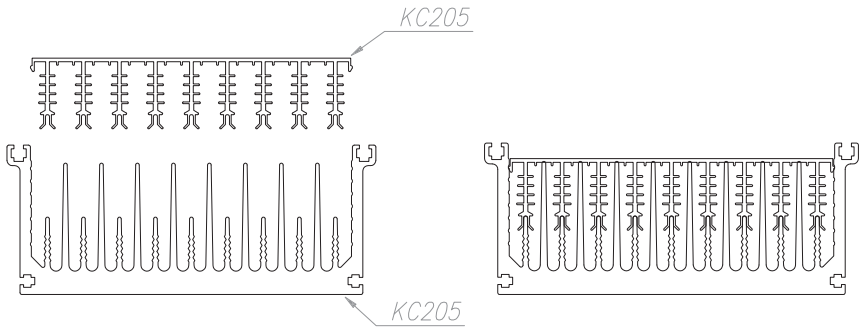

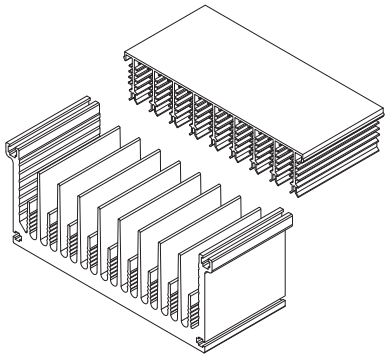

KE205

Peso Kg/m Weight Kg/m	15.50

TECNOAL www.tecnoal.it

C

K205

Peso Kg/m Weight Kg/m	20.20
Rt °C/W	0.30
Lung. campione mm Sample length mm	300

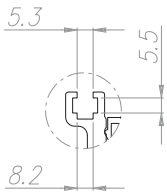

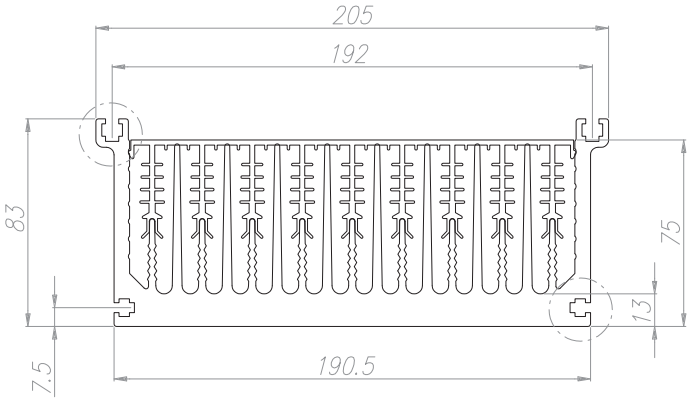

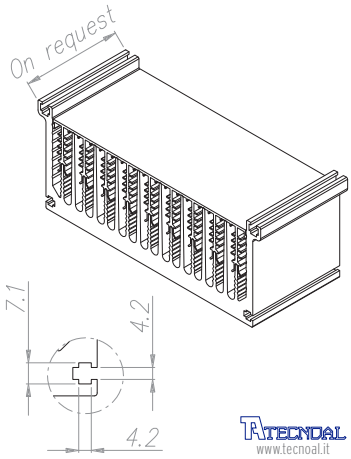

TECNOAL www.tecnoal.it

D

KF212

Peso Kg/m Weight Kg/m	8.20	Rt °C/W	0.85	Lung. campione mm Sample length mm	150

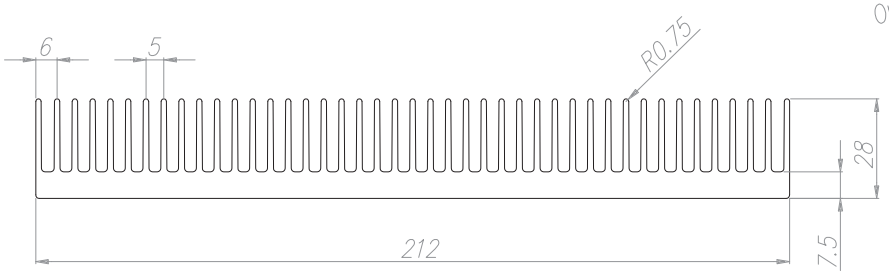

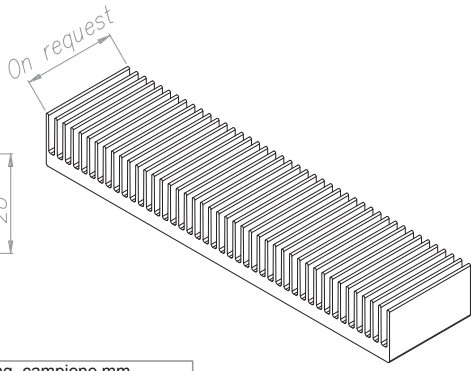

Ventilazione forzata Forced ventilation	Rt °C/W	0.074	Velocità dell'aria in uscita (m/sec) Outgoing air speed (m/sec)	3.0	Lung. campione mm Sample length mm	150
Ventilazione forzata Forced ventilation	Rt °C/W	0.062	Velocità dell'aria in uscita (m/sec) Outgoing air speed (m/sec)	5.0	Lung. campione mm Sample length mm	150

TECNOAL www.tecnoal.it

A

K213

Peso Kg/m Weight Kg/m	5.00	Rt °C/W	0.56	Lung. campione mm Sample length mm	150

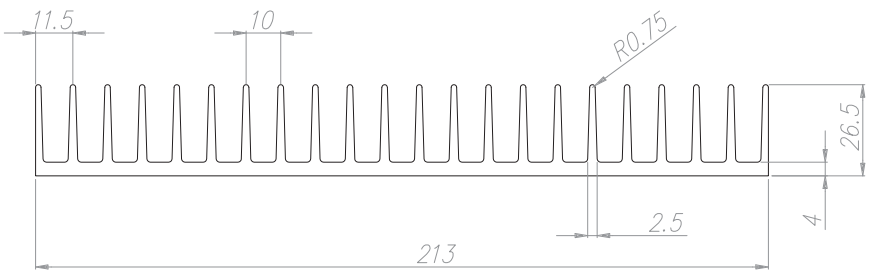

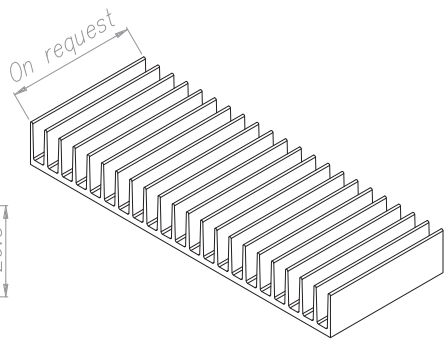

TECNOAL www.tecnoal.it

B

K215

Peso Kg/m Weight Kg/m	22.40
Rt °C/W	0.33
Lung. campione mm Sample length mm	150

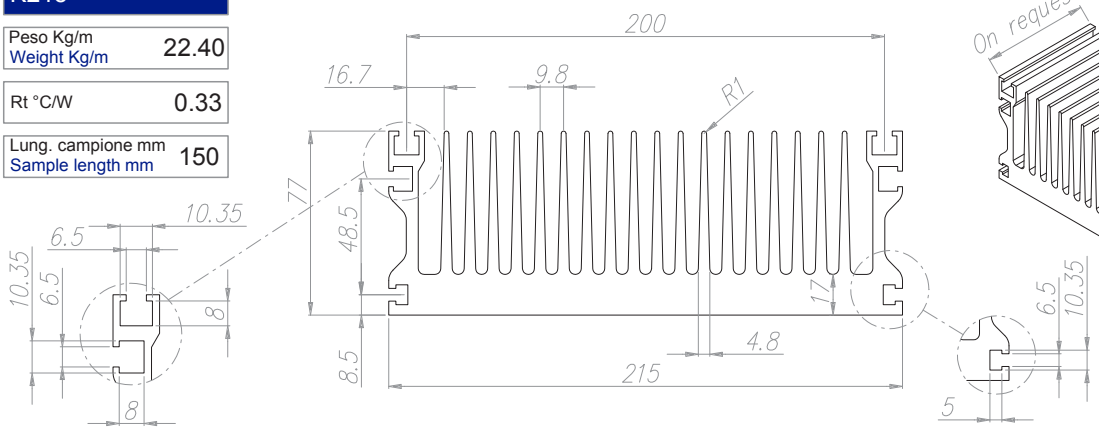

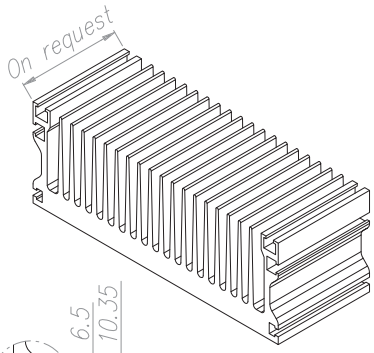

TECNOAL www.tecnoal.it

C

KE215

Peso Kg/m Weight Kg/m	20.90	Rt °C/W	0.36	Lung. campione mm Sample length mm	150

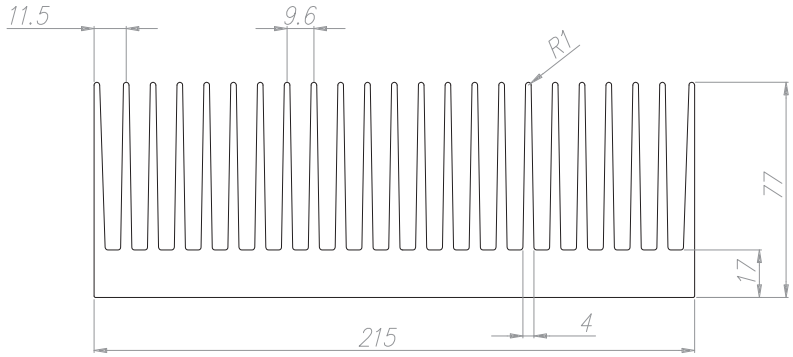

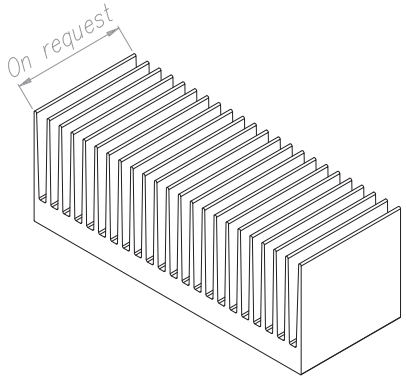

TECNOAL www.tecnoal.it

D

KF215

Peso Kg/m Weight Kg/m	16.75	Rt °C/W	0.637	Lung. campione mm Sample length mm	150

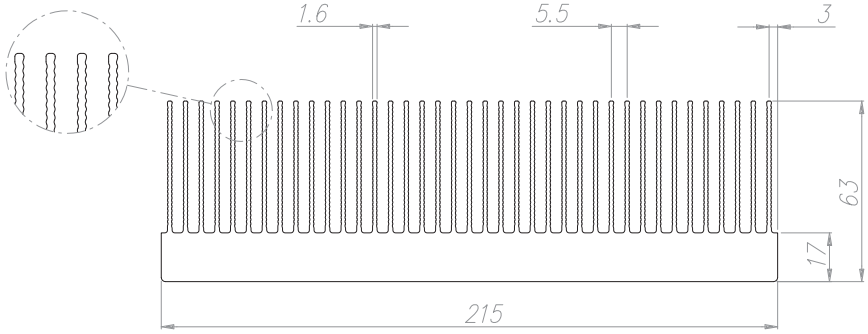

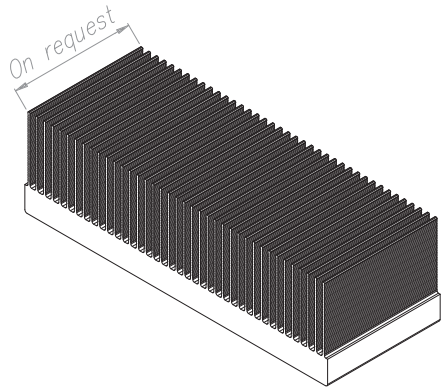

Ventilazione forzata Forced ventilation	Rt °C/W	0.043	Velocità dell'aria in uscita (m/sec) Outgoing air speed (m/sec)	5.0	Lung. campione mm Sample length mm	150

TECNOAL www.tecnoal.it

KS215

Peso Kg/m Weight Kg/m	17.20	Rt °C/W	0.39	Lung. campione mm Sample length mm	150

A

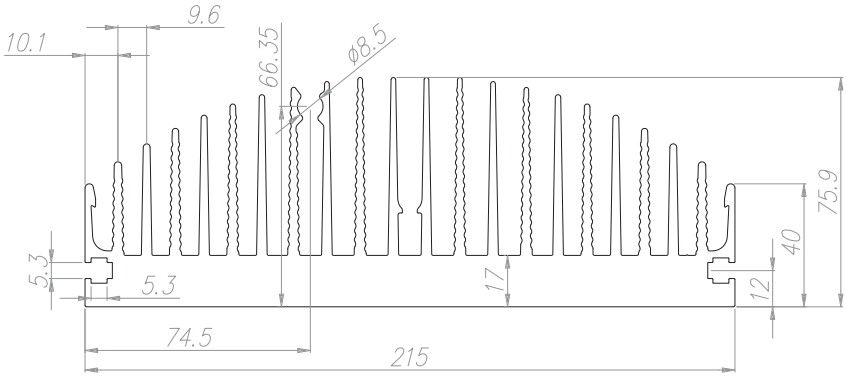

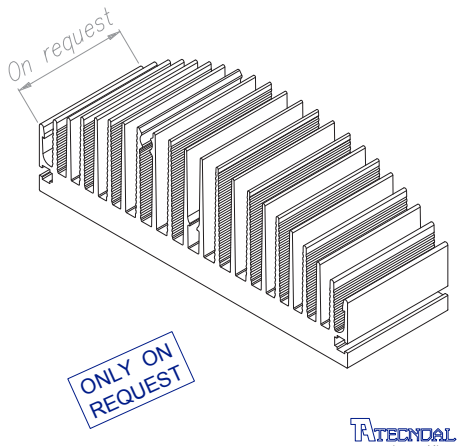

www.tecnoal.it

K216

Peso Kg/m Weight Kg/m	24.00	Rt °C/W	0.35	Lung. campione mm Sample length mm	150

B

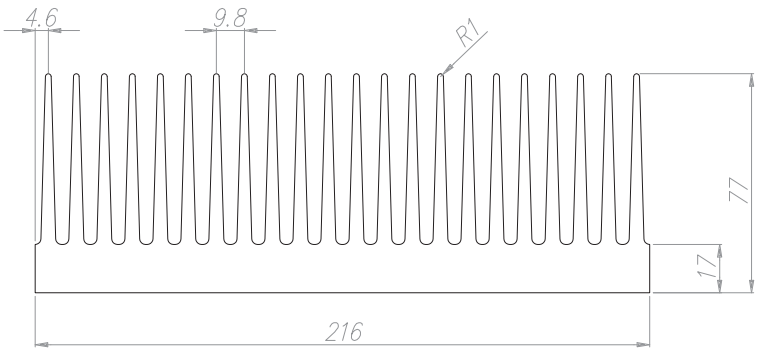

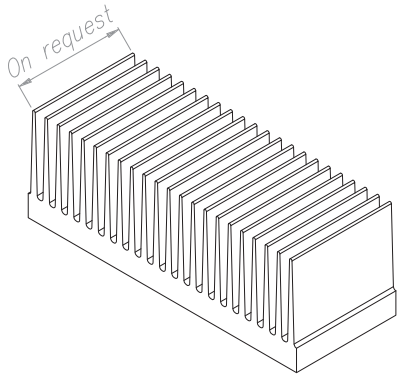

www.tecnoal.it

KX216

Peso Kg/m Weight Kg/m	18.50	Rt °C/W	0.36	Lung. campione mm Sample length mm	150

C

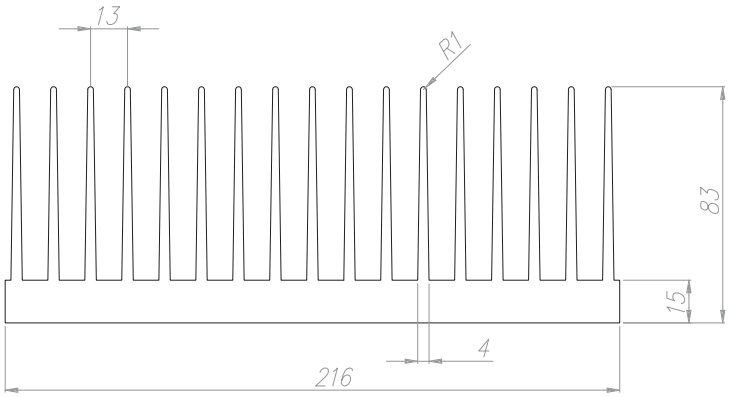

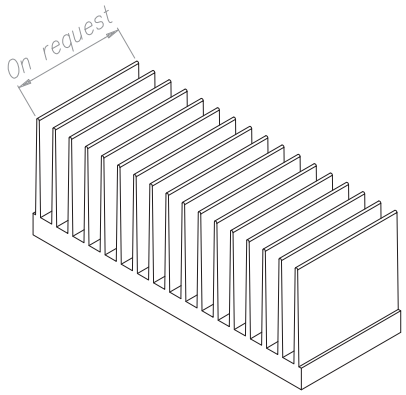

www.tecnoal.it

K220

Peso Kg/m Weight Kg/m	18.80
Rt °C/W	0.28
Lung. campione mm Sample length mm	150

D

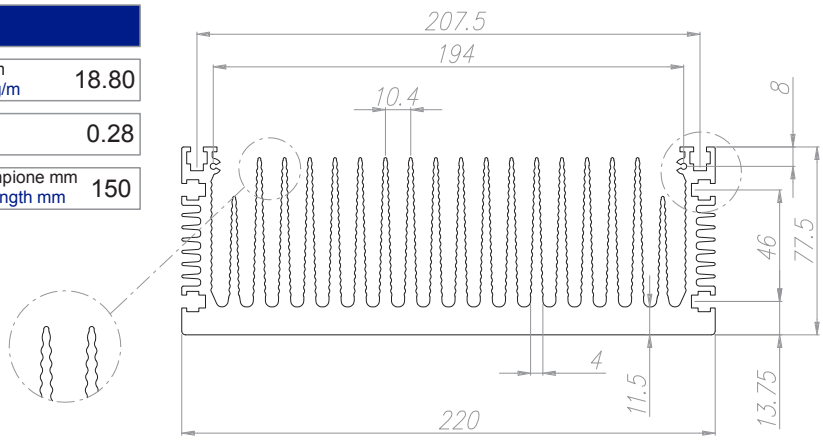

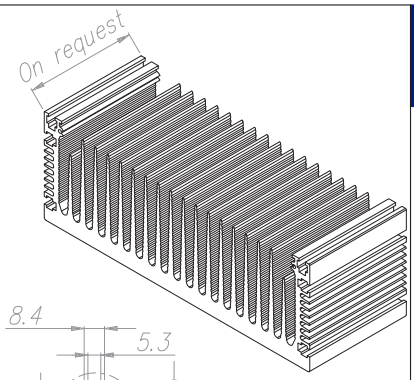

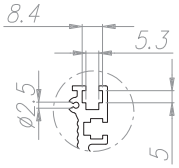

www.tecnoal.it

A

K222	Peso Kg/m Weight Kg/m	17.00	Rt °C/W	0.28	Lung. campione mm Sample length mm	200

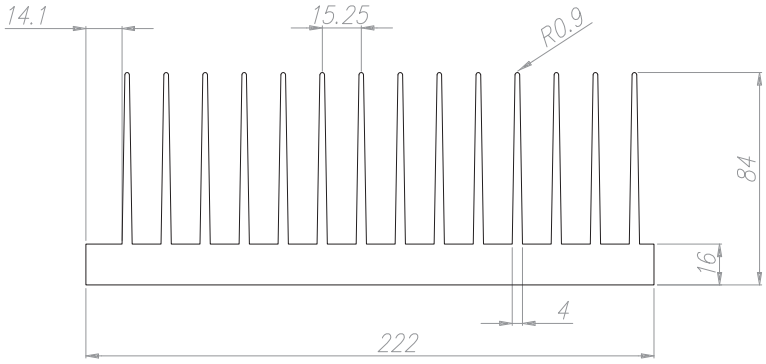

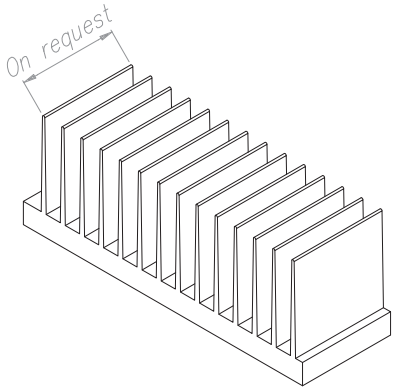

TECNOAL www.tecnoal.it

B

K223	Peso Kg/m Weight Kg/m	5.14	Rt °C/W	0.82	Lung. campione mm Sample length mm	150

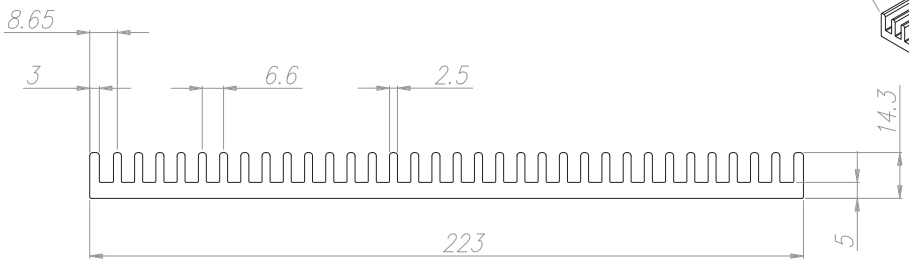

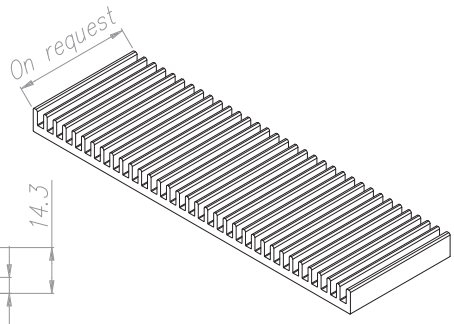

Ventilazione forzata Forced ventilation	Rt °C/W	0.125	Velocità dell'aria in uscita (m/sec) Outgoing air speed (m/sec)	5.0	Lung. campione mm Sample length mm	150

TECNOAL www.tecnoal.it

C

KE223	Peso Kg/m Weight Kg/m	5.90	Rt °C/W	0.55	Lung. campione mm Sample length mm	150

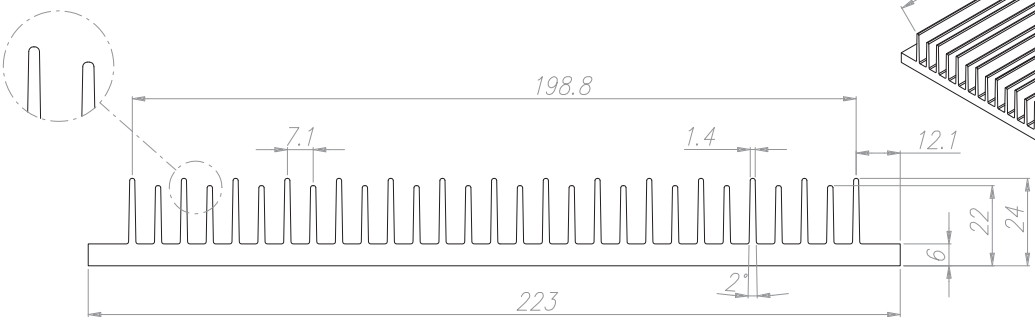

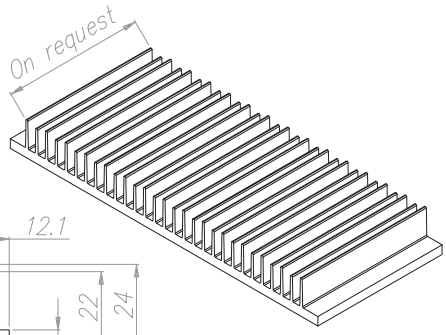

TECNOAL www.tecnoal.it

D

K224	Peso Kg/m Weight Kg/m	6.70	Rt °C/W	0.44	Lung. campione mm Sample length mm	150

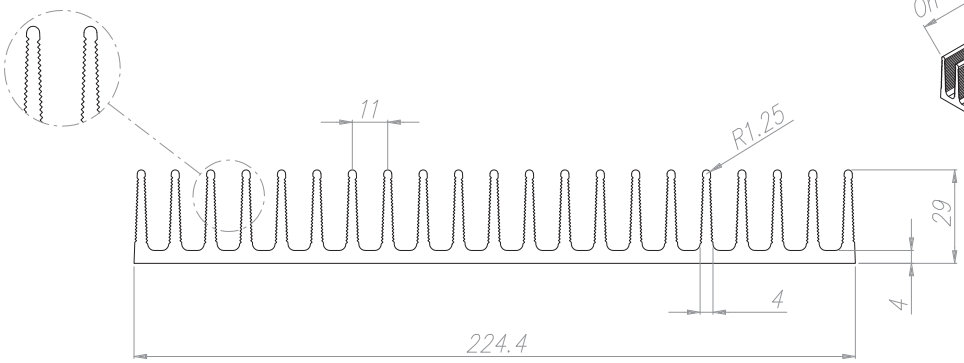

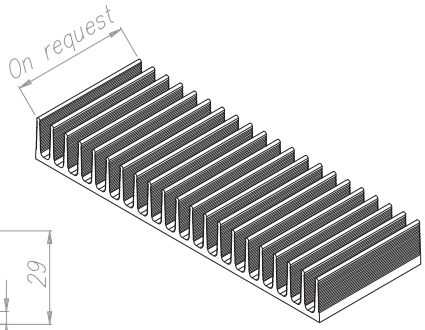

TECNOAL www.tecnoal.it

KE224

Peso Kg/m Weight Kg/m	6.70	Rt °C/W	0.49	Lung. campione mm Sample length mm	150

A

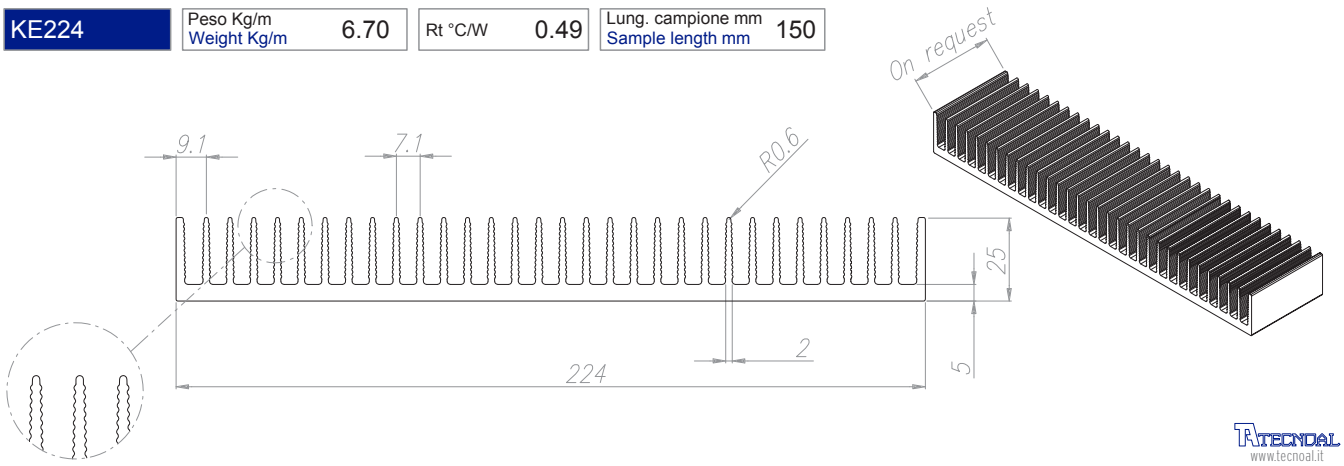

K230

Peso Kg/m Weight Kg/m	17.50
Rt °C/W	0.30
Lung. campione mm Sample length mm	150

B

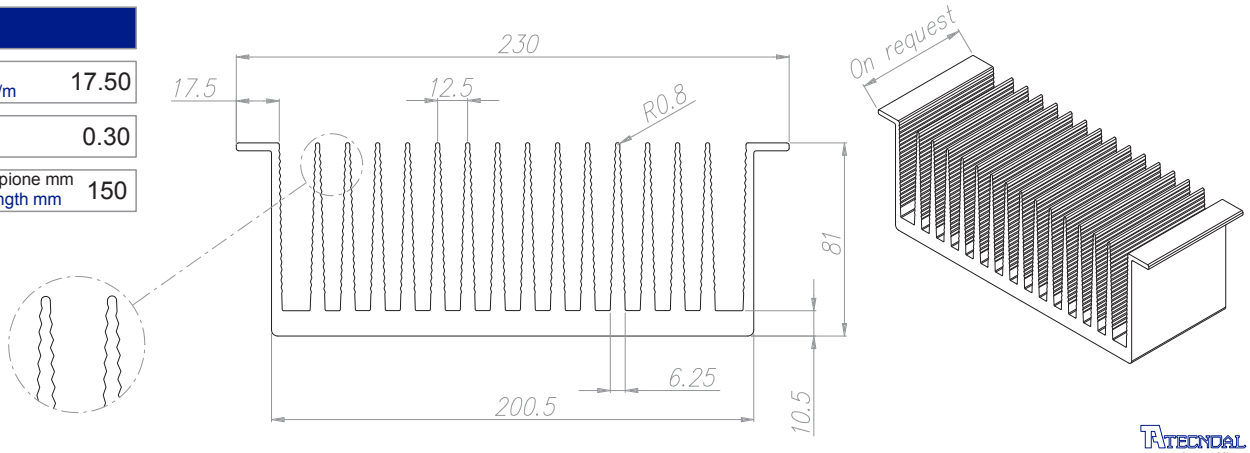

K235

Peso Kg/m Weight Kg/m	14.70	Rt °C/W	0.35	Lung. campione mm Sample length mm	150

C

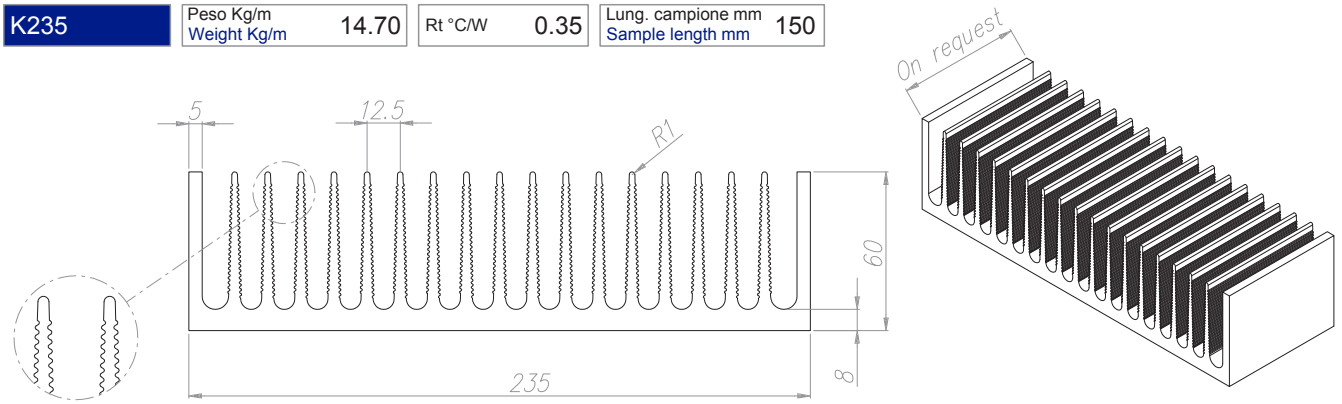

KF240

Peso Kg/m Weight Kg/m	16.50	Rt °C/W	0.54	Lung. campione mm Sample length mm	150

D

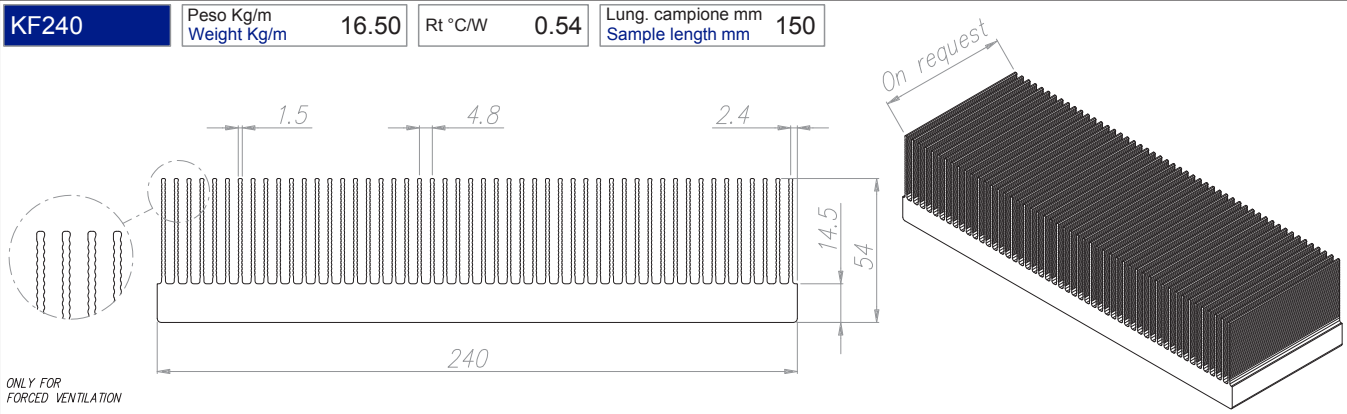

Ventilazione forzata Forced ventilation	Rt °C/W	0.043	Velocità dell'aria in uscita (m/sec) Outgoing air speed (m/sec)	6.0	Lung. campione mm Sample length mm	150

A

K245	Peso Kg/m / Weight Kg/m	6.60	Rt °C/W	0.49	Lung. campione mm / Sample length mm	150

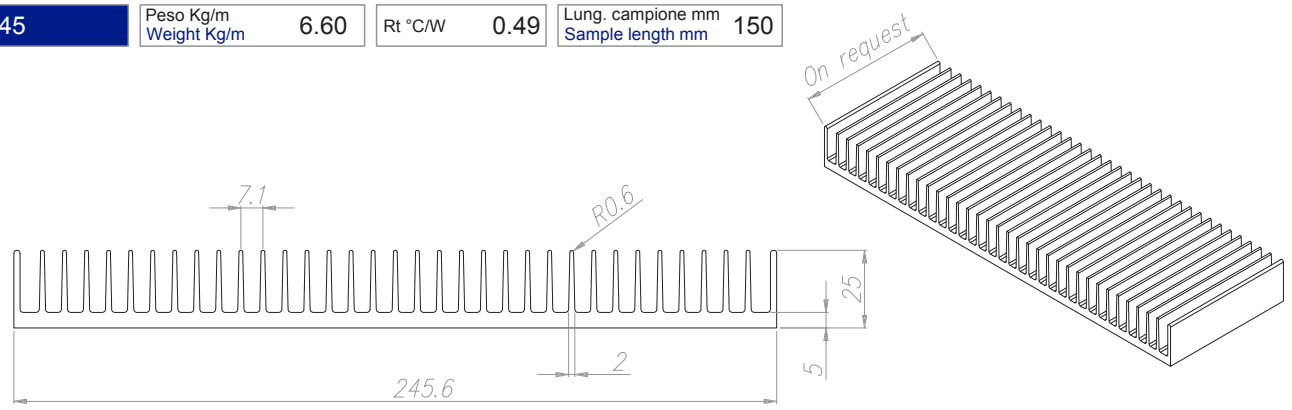

TECNOAL www.tecnoal.it

B

K250B	Peso Kg/m / Weight Kg/m	12.5	Rt °C/W	0.40	Lung. campione mm / Sample length mm	150

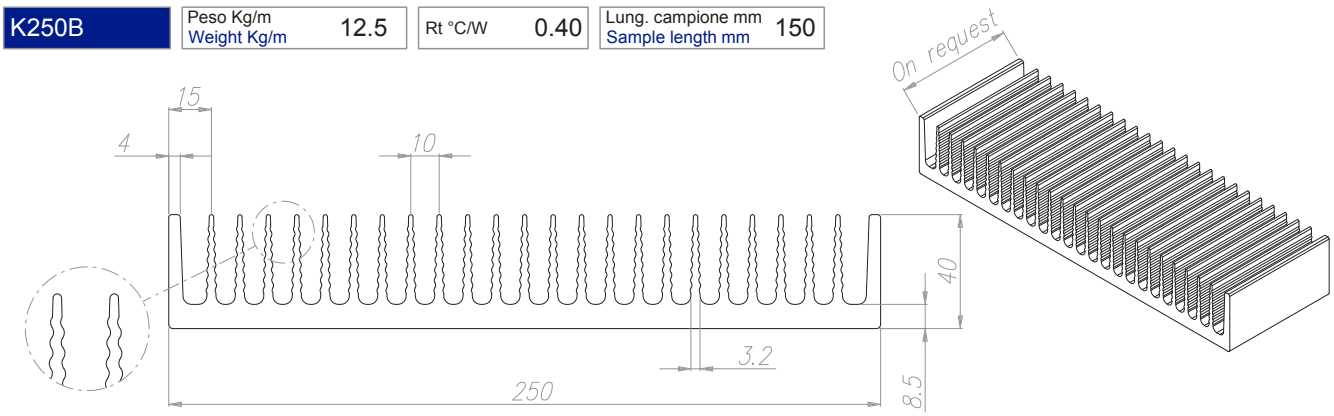

TECNOAL www.tecnoal.it

C

K250E	Peso Kg/m / Weight Kg/m	13.25	Rt °C/W	0.41	Lung. campione mm / Sample length mm	150

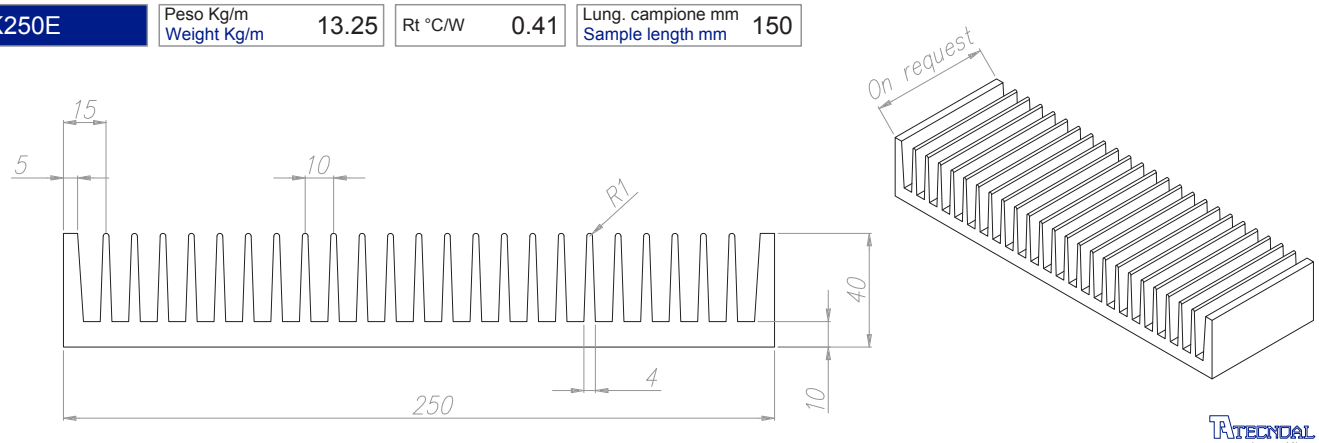

TECNOAL www.tecnoal.it

D

KE250	Peso Kg/m / Weight Kg/m	22.05	Rt °C/W	0.22	Lung. campione mm / Sample length mm	150

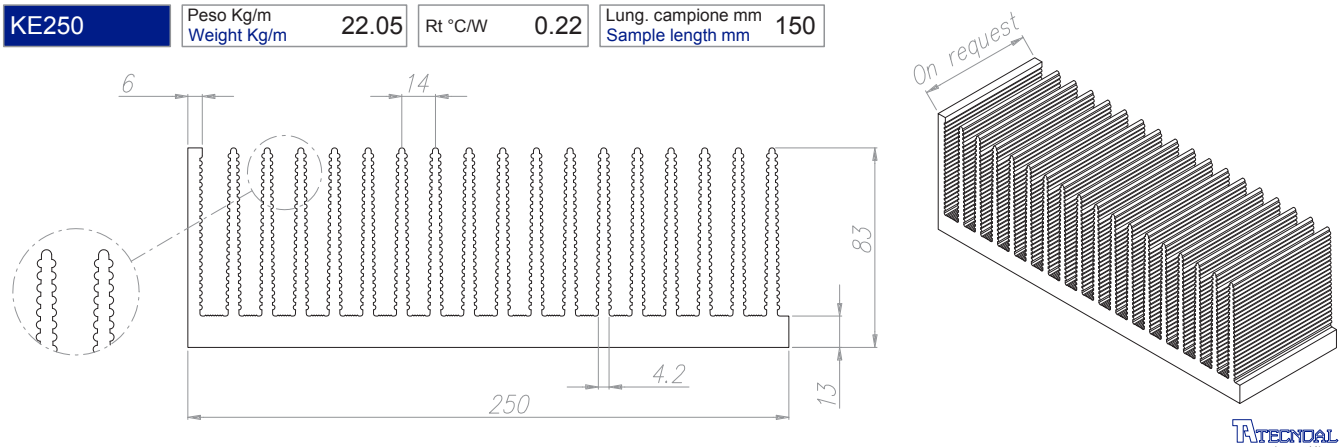

TECNOAL www.tecnoal.it

KX250

Peso Kg/m Weight Kg/m	25.10	Rt °C/W	0.23	Lung. campione mm Sample length mm	150

A

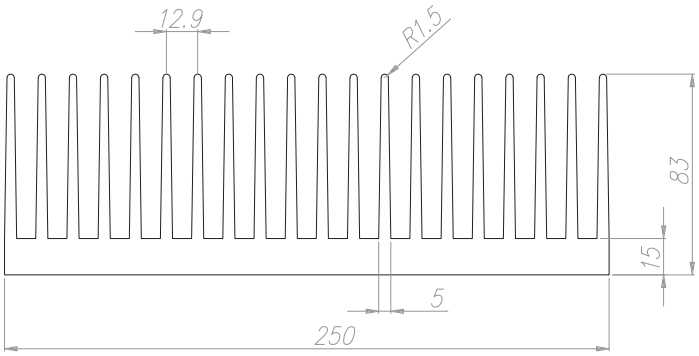

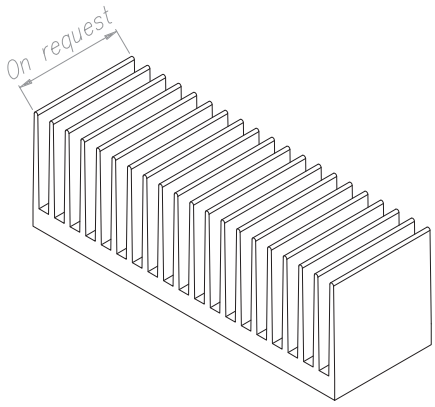

TECNOAL www.tecnoal.it

KK250

Peso Kg/m Weight Kg/m	21.40	Rt °C/W	0.24	Lung. campione mm Sample length mm	150

B

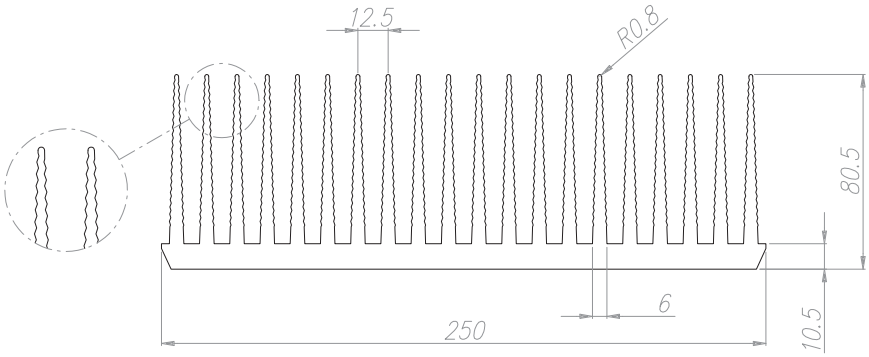

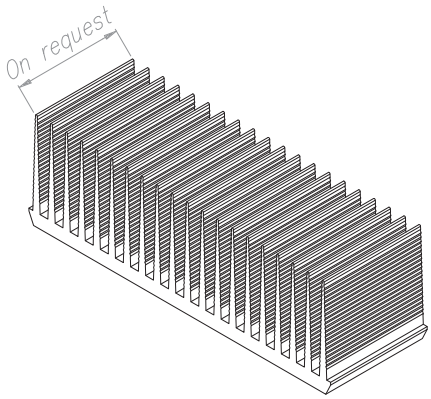

TECNOAL www.tecnoal.it

K260

Peso Kg/m Weight Kg/m	20.65	Rt °C/W	0.29	Lung. campione mm Sample length mm	150

C

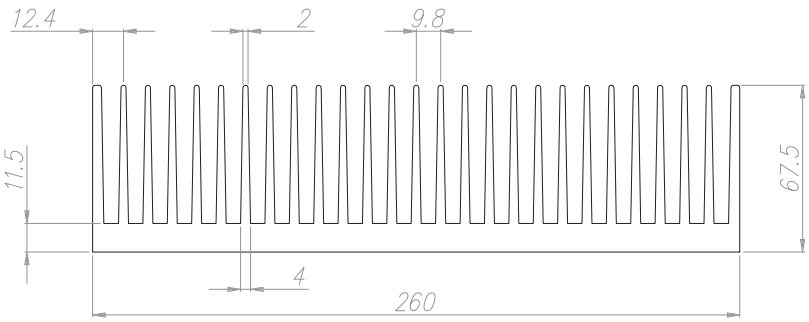

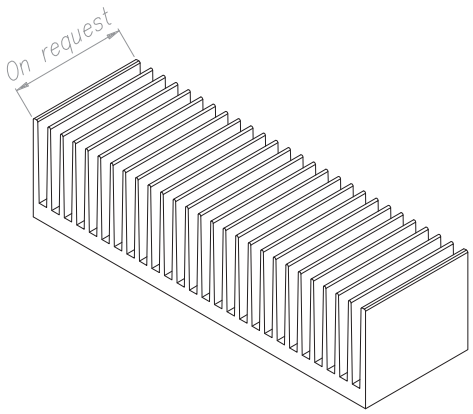

TECNOAL www.tecnoal.it

K300

Peso Kg/m Weight Kg/m	12.80	Rt °C/W	0.32	Lung. campione mm Sample length mm	150

D

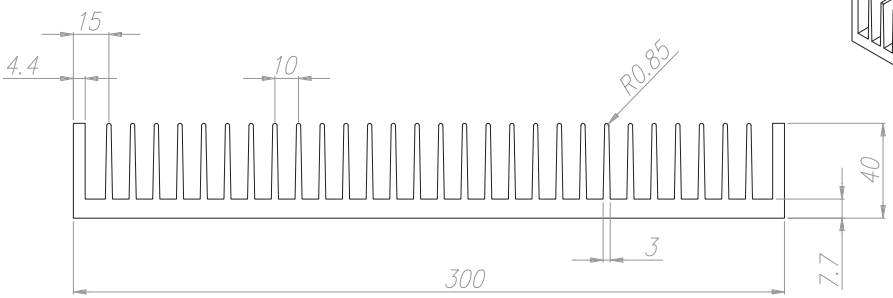

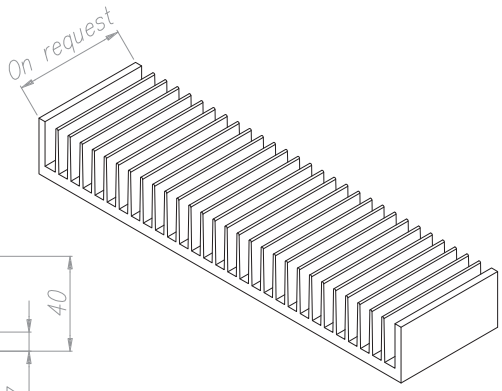

TECNOAL www.tecnoal.it

A

KK300	Peso Kg/m / Weight Kg/m	15.75	Rt °C/W	0.32	Lung. campione mm / Sample length mm	150

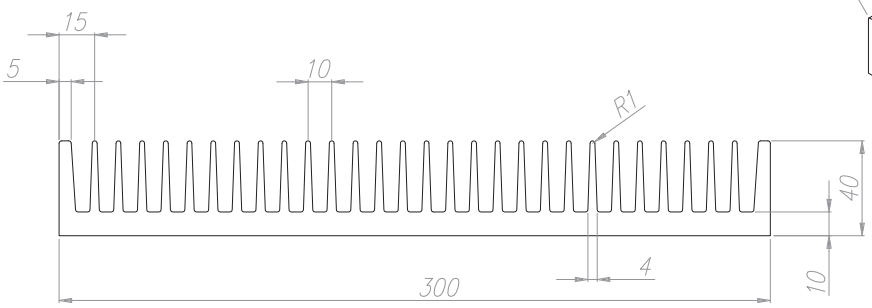

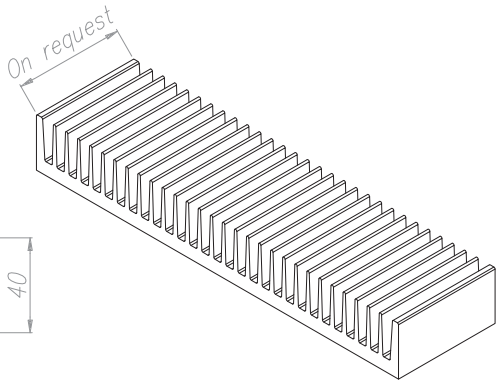

TECNOAL www.tecnoal.it

B

KEA300	Peso Kg/m / Weight Kg/m	9.10	Rt °C/W	0.44	Lung. campione mm / Sample length mm	150

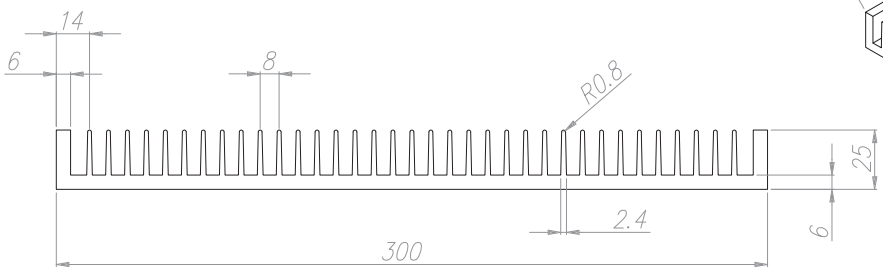

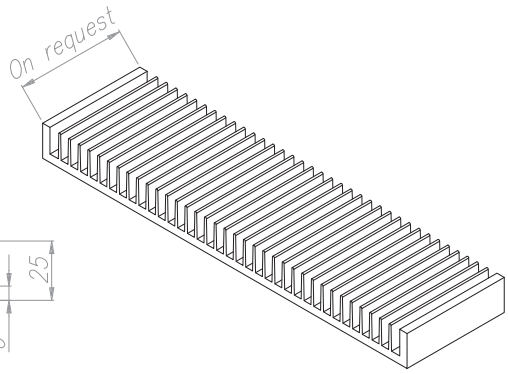

TECNOAL www.tecnoal.it

C

KE300	Peso Kg/m / Weight Kg/m	22.70	Rt °C/W	0.21	Lung. campione mm / Sample length mm	150

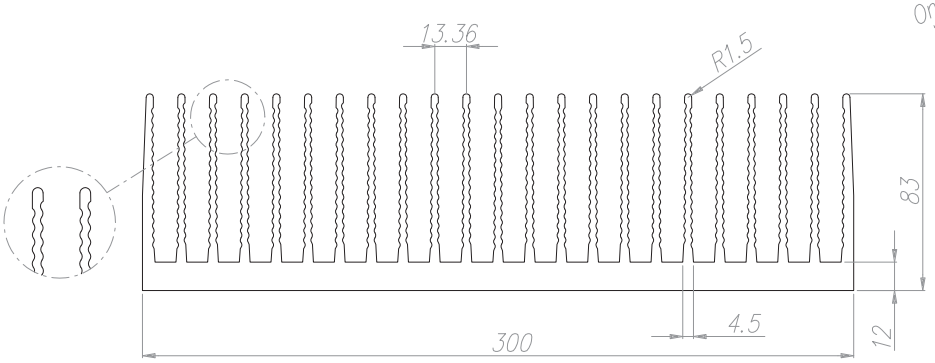

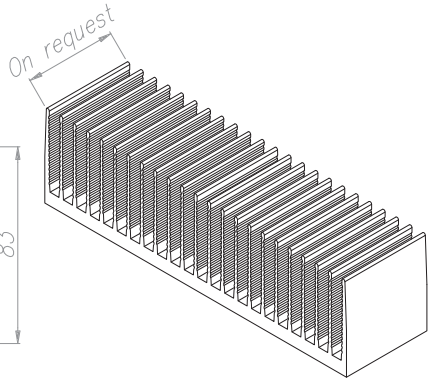

TECNOAL www.tecnoal.it

D

KE300L	Peso Kg/m / Weight Kg/m	23.70	Rt °C/W	0.26	Lung. campione mm / Sample length mm	150

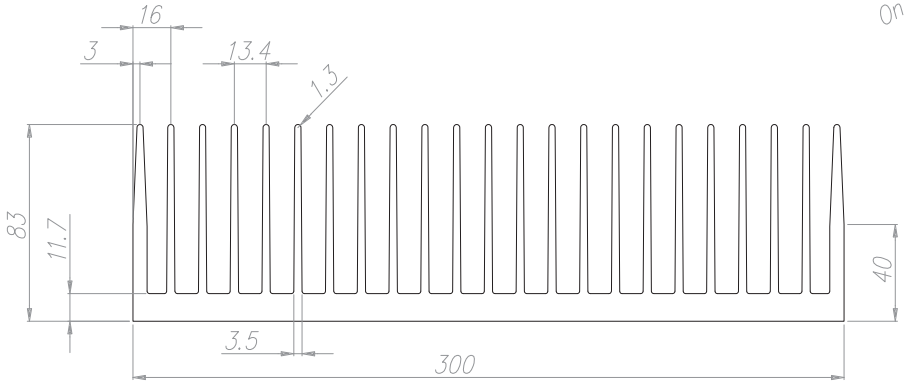

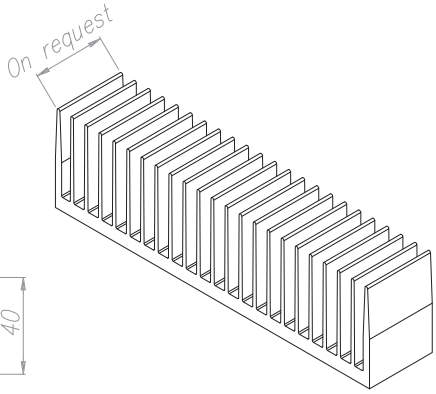

TECNOAL www.tecnoal.it

A

KH300	Peso Kg/m / Weight Kg/m	26.60	Rt °C/W	0.20	Lung. campione mm / Sample length mm	150

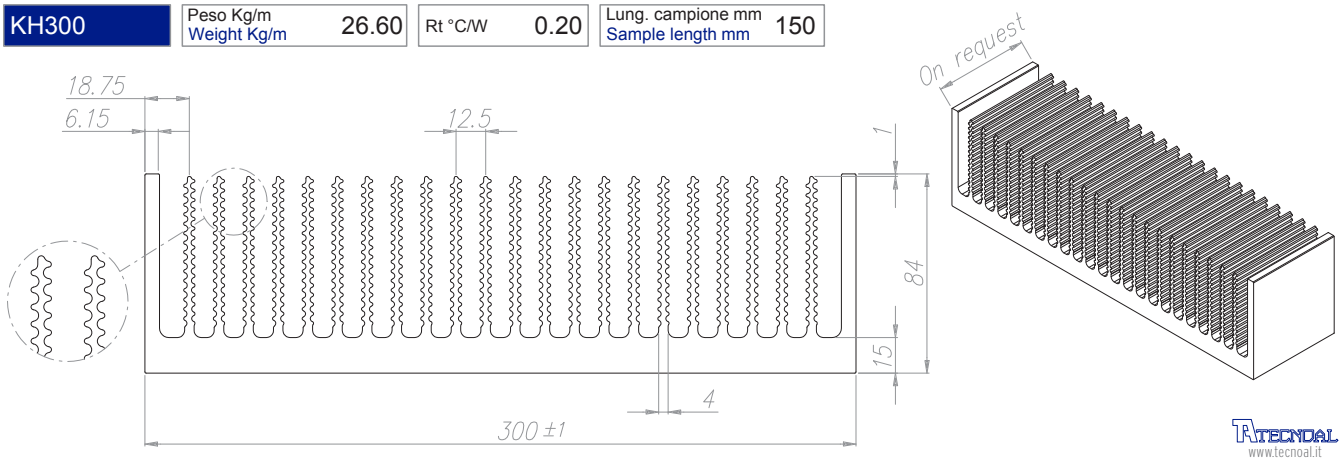

B

KX300	Peso Kg/m / Weight Kg/m	28.45	Rt °C/W	0.20	Lung. campione mm / Sample length mm	150

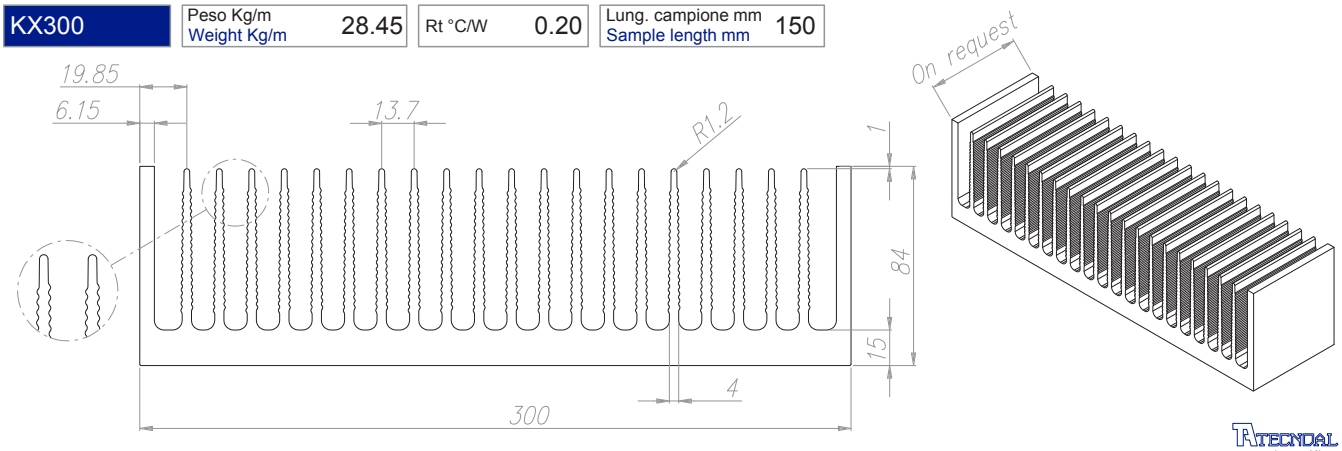

C

K310	Peso Kg/m / Weight Kg/m	25.95	Rt °C/W	0.21	Lung. campione mm / Sample length mm	200

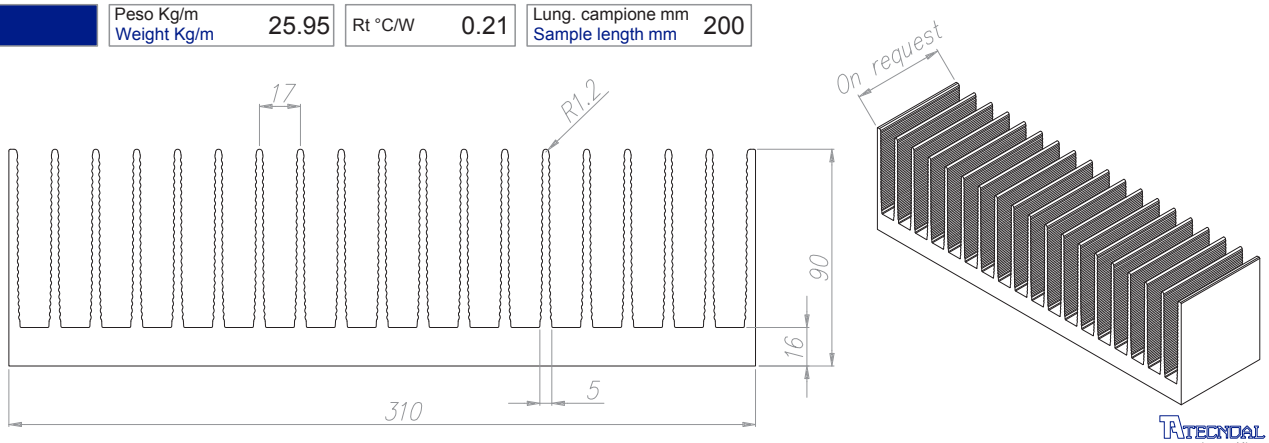

D

K330	Peso Kg/m / Weight Kg/m	25.20	Rt °C/W	0.19	Lung. campione mm / Sample length mm	200

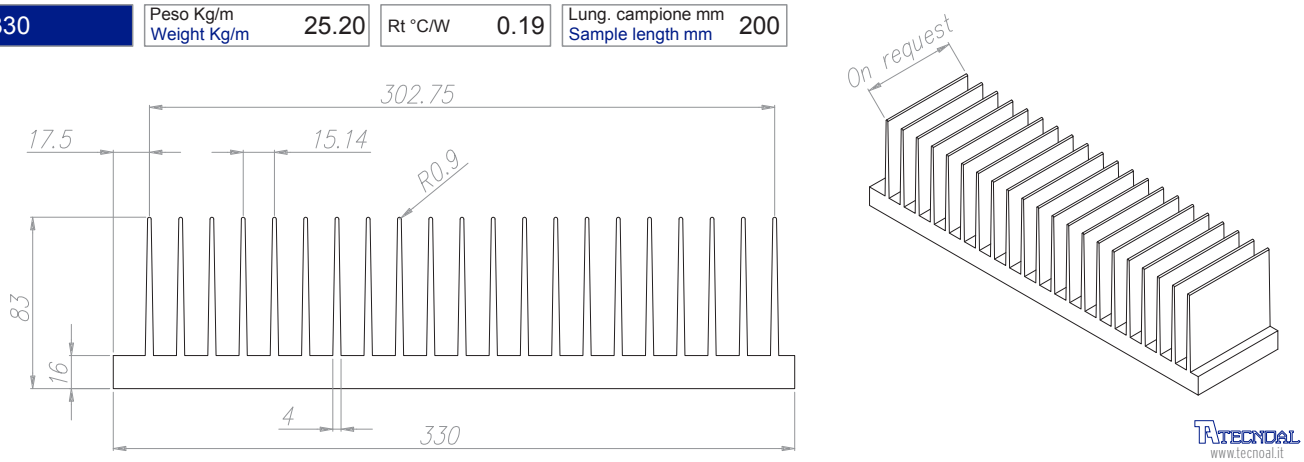

A

K400	Peso Kg/m Weight Kg/m	21.45	Rt °C/W	0.25	Lung. campione mm Sample length mm	150

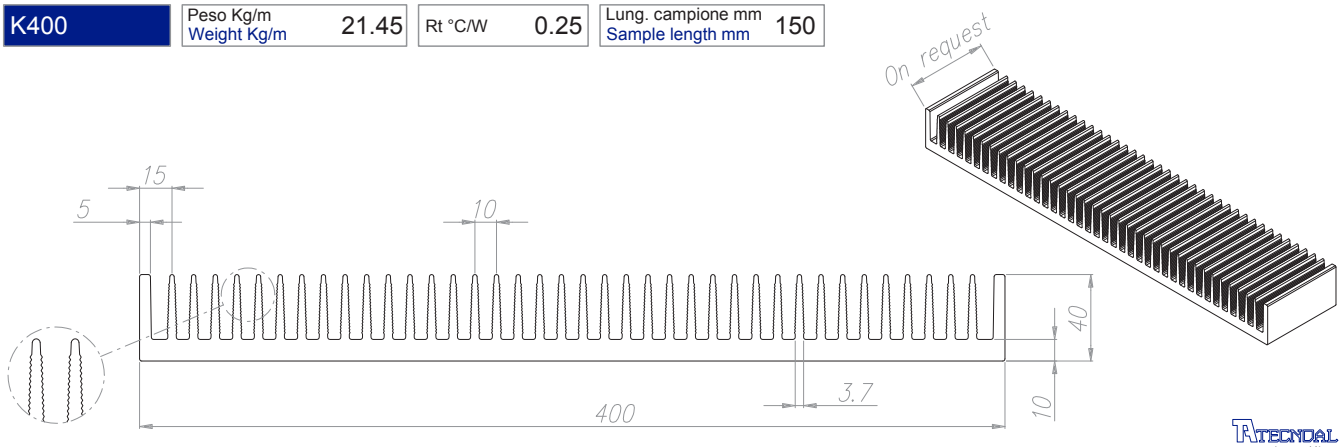

B
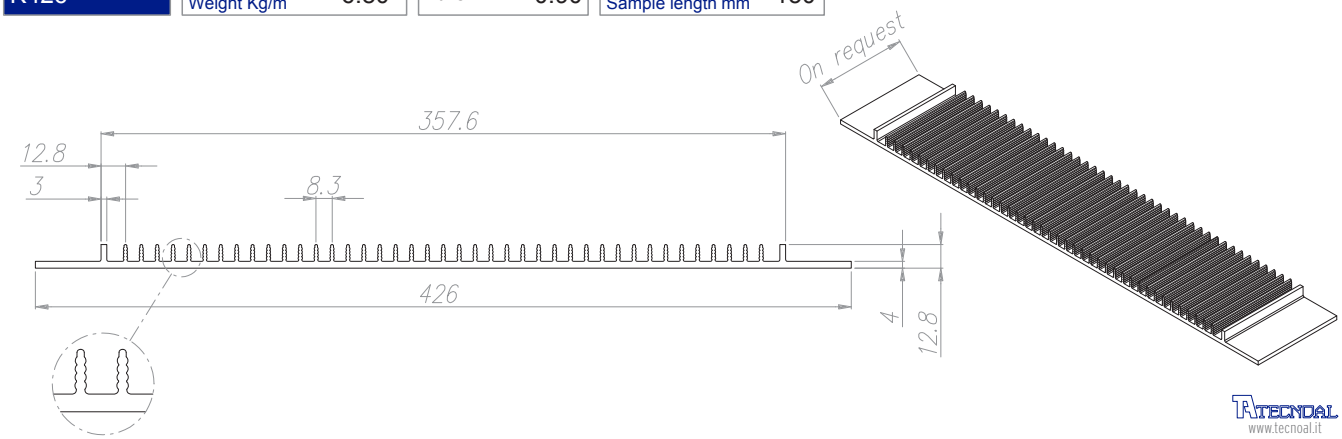
K426	Peso Kg/m Weight Kg/m	6.80	Rt °C/W	0.90	Lung. campione mm Sample length mm	150